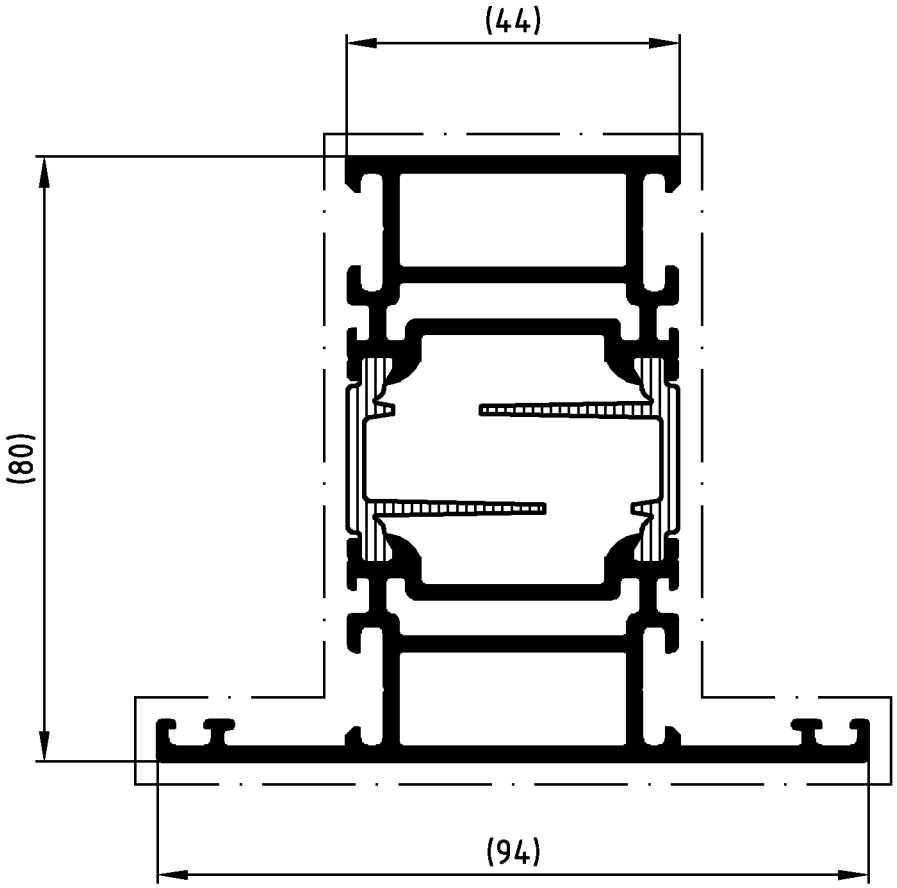

		Zulässige Abweichung Permissable tolerance	Oberflächenabwicklung Circumference	VP PU	Info-Plan:
			mech. polished – 138	Maßstab Scale 1 : 1	Gewicht Weight 2388 g/m
			uml. total 454		
Paßmaße Close tol.	Abmaße Std. tolerance		beschichtet coated — - —	Werkstoff Material	
Original / Änderung Revision / Version	0100		Datum Date / Name		
Name			01.12.2006 KLUERA	Benennung Title	Riegel 84
		gez. drawn	Klüter		
		gepr. checked	Zielke		
		ges. seen	Siekmann	Schüco ADS 80 FR 30	150910 /900
		SCHÜCO		Zeichn.-Nr. Drawing No.	150890 BP 0000
				EDV erstellt Ohne Unterschrift gültig generated by EDP valid without signature	Ersatz für Replacement for

Technical data subject to change. © Schüco International KG, Bielefeld, Germany. All Rights Reserved.
Technische Änderungen vorbehalten. © Schüco International KG, Bielefeld, Germany. Alle Rechte vorbehalten.