1:1

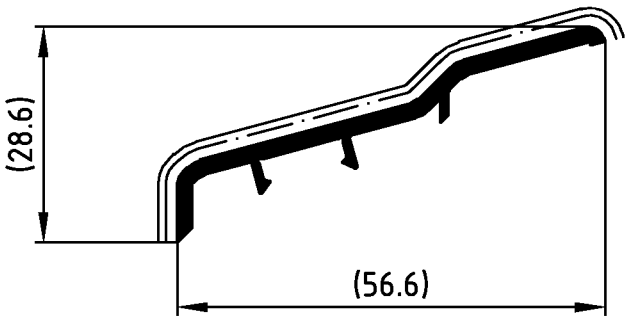

Art.-Nr.	Farbe	Beschichtung	Schichtdicke	Glanzgrad
155010	roh			
155016	E6/EV1			

Zulässige Abweichung / Permissable tolerance	Oberflächenabwicklung / Circumference		VP / PU	Info-Plan:
	mech. polished	– 71	Maßstab / Scale 1 : 1	Gewicht / Weight 393.68 g/m
	uml. total	164		
Paßmaße / Close tol. — Abmaße / Std. tolerance	beschichtet / coated	— - —	Werkstoff / Material	
Original / Änderung / Revision / Version 0100	Datum / Date	Name		
Name	15.03.2007	ANGEMA	Benennung / Title	Trittschutzprofil
gez. / drawn	Angermaier			
gepr. / checked	K3.1			
ges. / seen	K3.1		Corona CT 70 AS Accent	Zusatzprofil
SCHÜCO			Zeichn.-Nr. / Drawing No.	155010 BP 0000
			EDV erstellt / Ohne Unterschrift gültig / generated by EDP / valid without signature	Ersatz für / Replacement for

Technical data subject to change. © Schüco International KG, Bielefeld, Germany. All Rights Reserved.
Technische Änderungen vorbehalten. © Schüco International KG, Bielefeld, Germany. Alle Rechte vorbehalten.