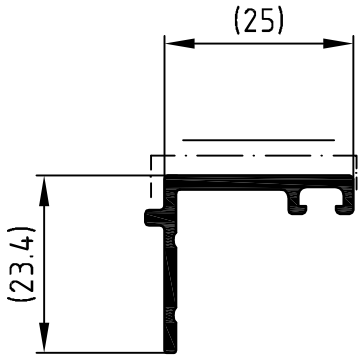

L [m]				Profil	
6				156800	
		Zulässige Abweichung Permissable tolerance	Oberflächenabwicklung Circumference	VP PU	Info-Plan:
			mech. polished – 25	Maßstab Scale 1 : 1	Gewicht Weight 249.86 g/m
			uml. total 116		
Paßmaße Close tol.	Abmaße Std. tolerance		beschichtet coated — - —	Werkstoff Material	
Original / Änderung Revision / Version	0100		Datum Date	Name	
Name			07.08.2009	Benennung Title	Alu-Profil Verblendungsprofil
		gez. drawn	Mielke		
		gepr. checked	Fischer		
		ges. seen	Nienhüser	Schüco AWS	
		SCHÜCO		Zeichn.-Nr. Drawing No.	156800 BP 0000
				EDV erstellt: Ohne Unterschrift gültig generated by EDP valid without signature	Ersatz für Replacement for

Technical data subject to change. © Schüco International KG, Bielefeld, Germany. All Rights Reserved.
Technische Änderungen vorbehalten. © Schüco International KG, Bielefeld, Germany. Alle Rechte vorbehalten.