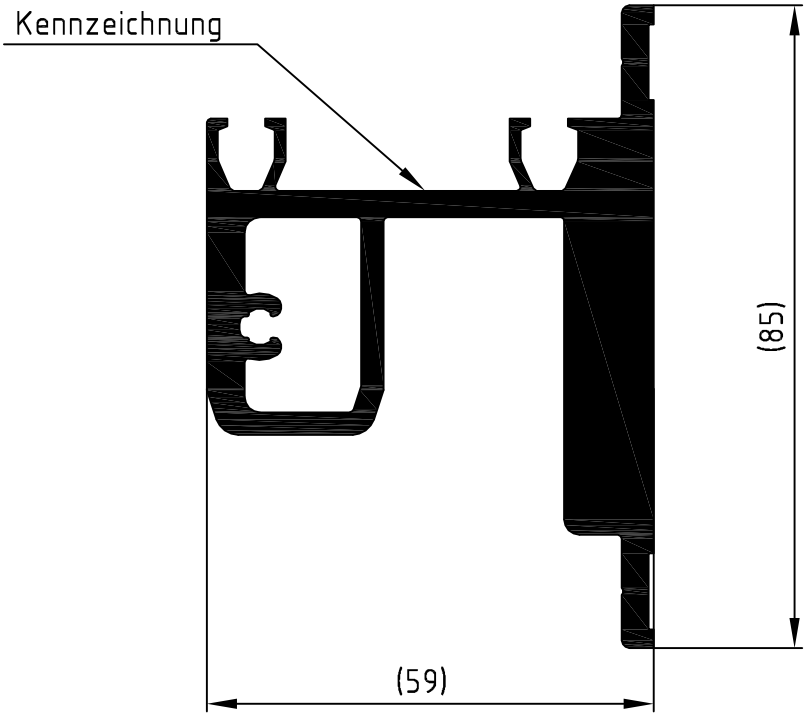


- Oberflächenbehandlung: E6 nach DIN 17611
- Schichtdicke: Klasse 20 nach DIN 17611
- Nachverdickungsgüte: 20 ≤ 30 µS
- Elektrolytische Einfärbung: Eloxalfarbe C0 bis C35
- Beizabtrag max. 0.1 mm

150mm — fortlaufend

100mm

XX.XX.XX -X- SCHÜCO International - XX.XX.XX -X-...

Lieferantennummer

Jahr

Monat

Tag

Bemerkung:

Das Herstelldatum der Eloxaloberfläche ist zusätzlich zur Signierung auf die bemasste Profiloberfläche zu drucken.
Druckbeginn :30-40mm vom Profilanfang
Schrifthöhe : mindestens 3mm
Farbe : schwarz

| | | | | | |
|---|---|---|---|---|---|
| | | Zulässige Abweichung Permissable tolerance | Oberflächenabwicklung Circumference | VP PU | Info-Plan: |
| | | | mech. polished – 0 | Maßstab Scale 1 : 1 | Gewicht Weight 3371.95 g/m |
| Paßmaße Close tol. | Abmaße Std. tolerance | | uml. total 404 | | |
| | | | beschichtet coated — - — | Werkstoff Material | |
| Original / Änderung Revision / Version | 0100 | | Datum Date / Name | | |
| Name | | | 18.11.2010 | Benennung Title | Alu-Profil |
| | | gez. drawn | Schaper | | |
| | | gepr. checked | Fischer | | |
| | | ges. seen | Nienhüser | Schüco 2° Concept | Pfosten Statik |
| | | SCHÜCO | | Zeichn.-Nr. Drawing No. | 172490 BP 0000 |
| | | | | EDV erstellt Ohne Unterschrift gültig generated by EDP valid without signature | Ersatz für Replacement for |

Technical data subject to change. © Schüco International KG, Bielefeld, Germany. All Rights Reserved.
Technische Änderungen vorbehalten. © Schüco International KG, Bielefeld, Germany. Alle Rechte vorbehalten.