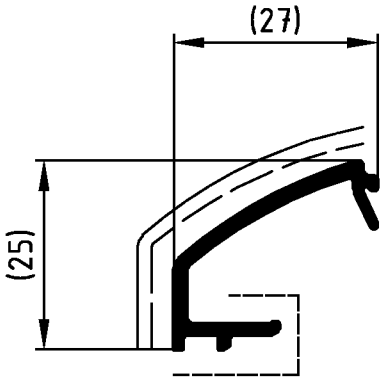

ACHTUNG: Bereich (----) von Farbe,
insbesondere von Farbspritzern und
Verdickungen freihalten.
Nicht vermeidbarer Lackauftrag im
Nutenbereich maximal 20µm.

Lagerlänge [m]				Profil	
6.00				173830	
		Zulässige Abweichung Permissable tolerance	Oberflächenabwicklung Circumference	VP PU	Info-Plan:
			mech. polished – 40	Maßstab Scale 1 : 1	Gewicht Weight 252.89 g/m
			uml. total 126		
Paßmaße Close tol.	Abmaße Std. tolerance		beschichtet coated — - —	Werkstoff Material	
Original / Änderung Revision / Version 0100			Datum Date / Name		
Name			09.06.2008	Benennung Title	Profil
		gez. drawn	Pein		
		gepr. checked	Beatrix	Sonderkontur R123	Glasleiste 27 R 62
		ges. seen	Schiller		
		SCHÜCO		Zeichn.-Nr. Drawing No.	173830 BP 0000
				EDV erstellt Ohne Unterschrift gültig generated by EDP valid without signature	Ersatz für Replacement for

Technical data subject to change. © Schüco International KG, Bielefeld, Germany. All Rights Reserved.
Technische Änderungen vorbehalten. © Schüco International KG, Bielefeld, Germany. Alle Rechte vorbehalten.