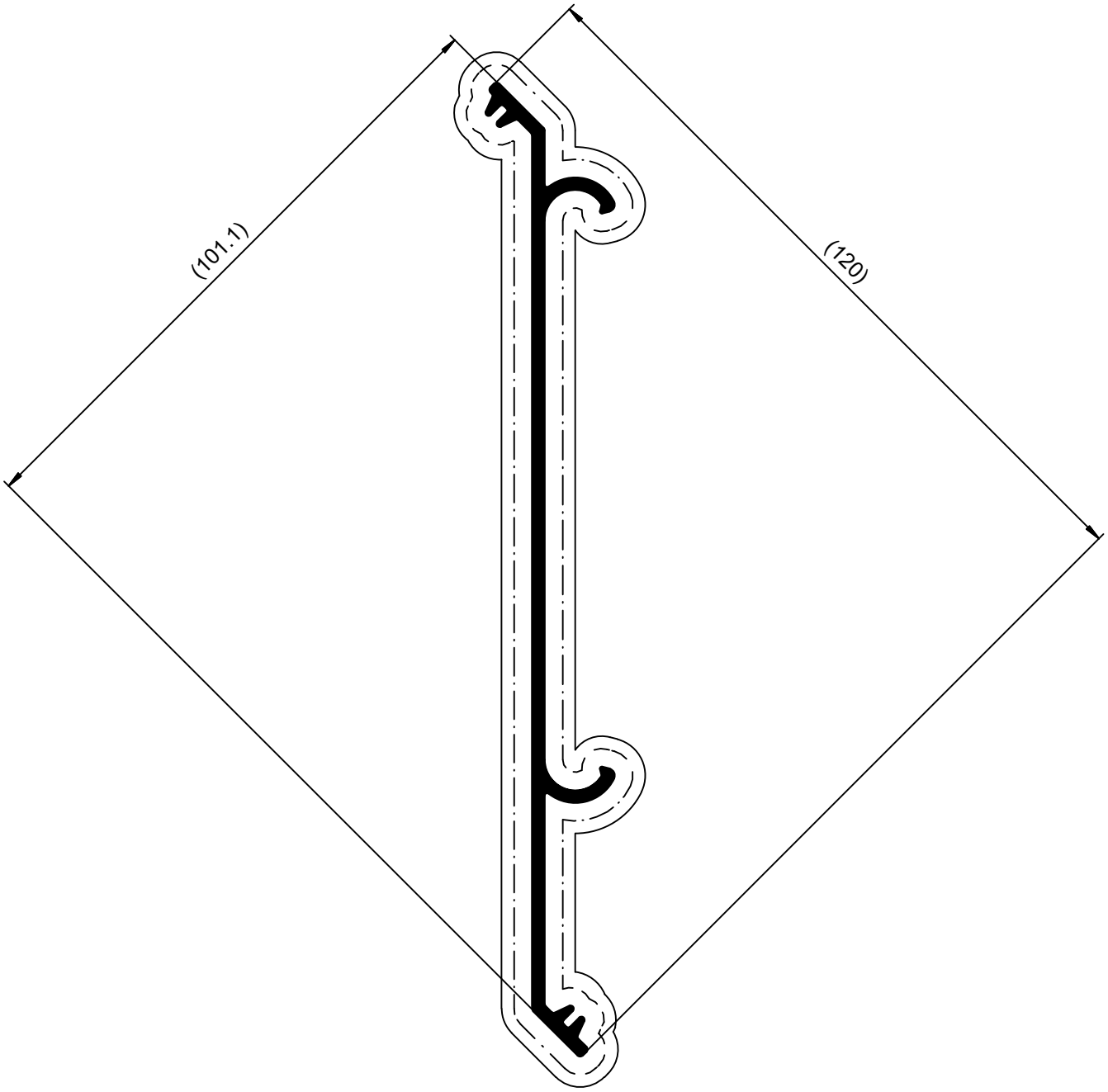

Gewicht / Weight: 958,97 g/m	Oberflächenabwicklung / Circumference		Oberfläche / Surface
Zulässige Abweichung / Permissable tolerance	mech. polished	379	Farbe / Colour
	uml. total	393	
	beschichtet / coated	— - —	Werkstoff / Material
Original / Änderung / Revision / Version: 0201			Norm
Änderungsgrund / Revision / Version	Maßstab / Scale	1 : 1	Benennung / Title: Z-Lamelle 120 m VS
Kontur überarbeitet	Datum / Date	08.08.2016	
Toleranzen angepasst	gez. / drawn	Huewe, T.	
	gepr. / checked	Blümel, V.	Schüco ALB Z-Lamellen
	ges. / seen	Bielefeld, H.-W.	Zeichn.-Nr. / Drawing No.: 174660_BP_0000
	SCHÜCO		EDV erstellt / Ohne Unterschrift gültig / generated by EDP / valid without signature
			Ersatz für / Replacement for

Inventor

Technical data subject to change. © Schüco International KG, Bielefeld, Germany. All Rights Reserved.
Technische Änderungen vorbehalten. © Schüco International KG, Bielefeld, Germany. Alle Rechte vorbehalten.