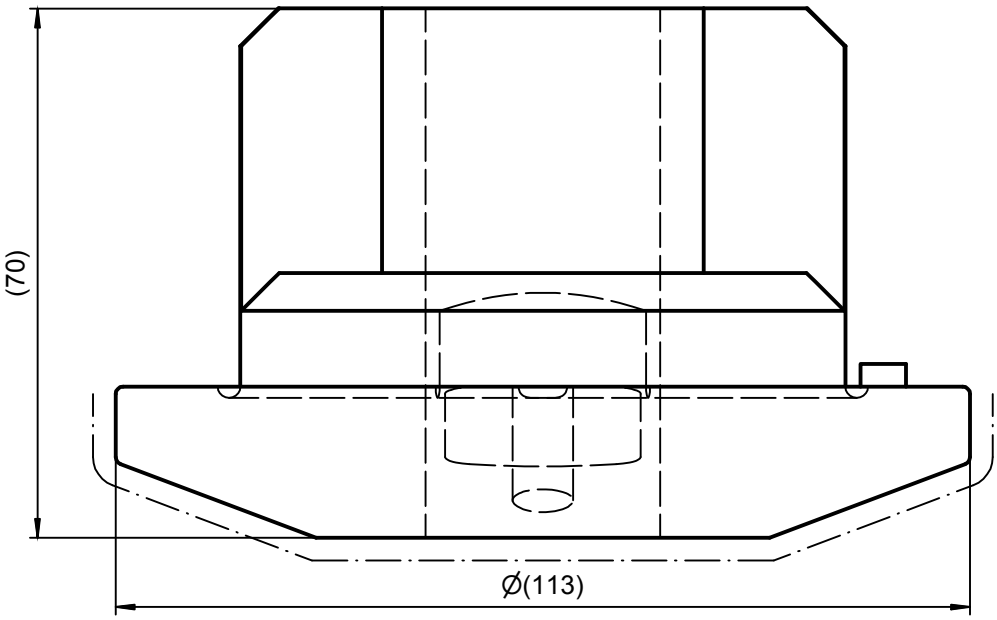

Fläche ca. 403 cm²

Beschichtung: KTL auf Epoxidharzbasis
Vorbehandlung: Phosphatierung
Farbe: schwarz
Schichtdicke: 40µm

Korrosionsbeständigkeit nach SN-170
≥ 500h nach DIN EN ISO 9227 (NSS)
≥ 500h nach DIN EN ISO 9227 (AASS)

Achtung ! Dieser Artikel unterliegt der hEN Norm EN 1090-1. Die SN-176 beschreibt die geforderten Dokumente und Nachweise.

Important ! This article is subject to hEN standard EN 1090-1. SN-176 describes the required documents and certification.

Zulässige Abweichung / Permissable tolerance		Oberflächenabwicklung / Circumference		VP / PU
		mech. polished		Maßstab / Scale 1 : 1 — Gewicht / Weight
		uml. total		
Paßmaße / Close tol.	Abmaße / Std. tolerance	beschichtet / coated	— - —	Werkstoff / Material
Original / Änderung / Revision / Version	0100	Datum / Date	Name	
Name		23.09.2015		Benennung / Title: Auflager
	gez. / drawn		Heckert	
	gepr. / checked		Hübner	
	ges. / seen		Meyer	Balkone aus Aluminium — f. Stütze 110
				Zeichn.-Nr. / Drawing No. 227968_BP_0100
				EDV erstellt / Ohne Unterschrift gültig / generated by EDP / valid without signature — Ersatz für / Replacement for

SCHÜCO

Inventor

Technical data subject to change. © Schüco International KG, Bielefeld, Germany. All Rights Reserved.
Technische Änderungen vorbehalten. © Schüco International KG, Bielefeld, Germany. Alle Rechte vorbehalten.