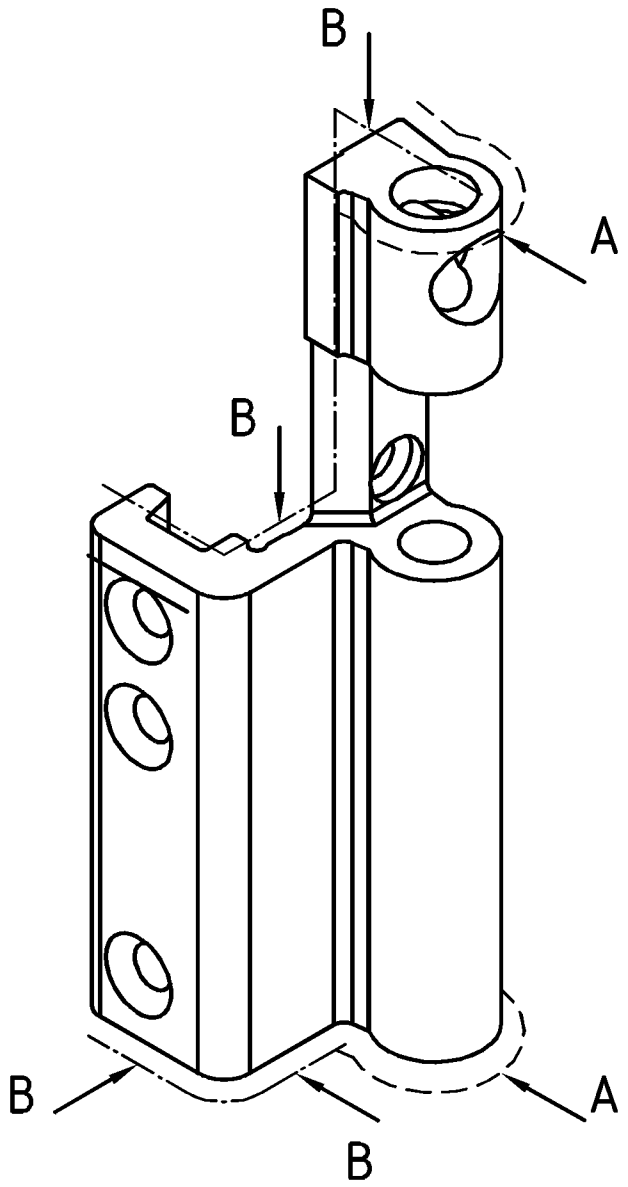

Zu lackierende Flächen

A = — — — — Hauptsichtfläche
voll gedeckt lackiert,
keine Oberflächenfehler zulässig

B = —·—·—
gedeckt lackiert, Untergrund nicht sichtbar

C = sonstige Flächen (nicht gekennzeichnet)
keine volle Deckung notwendig

Die Grundierung muß immer vollständig decken.

(Sichtrichtung ←)

	KS-beschichtet nach 214855 VA 0101		
	RAL 9005 (schwarz)	RAL 9010 (reinweiß)	RAL 9016 (weiß)
LS spiegelbildlich	233491 KT 0000	233493 KT 0000	233495 KT 0000
RS gezeichnet	233492 KT 0000	233494 KT 0000	233496 KT 0000

		Zulässige Abweichung / Permissable tolerance	Oberflächenabwicklung / Circumference	VP / PU	Info-Plan:
			mech. polished: –	Maßstab / Scale: 1 : 1	Gewicht / Weight: g/m
			tml. total:		
Paßmaße / Close tol.	Abmaße / Std. tolerance		beschichtet / coated: — - —	Werkstoff / Material	

Original / Änderung / Revision / Version	0201	Datum / Date	Name
Name		07.08.2003	SRAMKA
	gez. / drawn		Schramm
	gepr. / checked		K1.1
	ges. / seen		K1.1

Benennung / Title: **Fenster-Beschlag**

ROYAL S — SchereBR 160 RS9016A

Zeichn.-Nr. / Drawing No.: 233496 BP 0100

SCHÜCO

EDV erstellt / Ohne Unterschrift gültig / generated by EDP / valid without signature

Ersatz für / Replacement for

Fuer die Herstellung und Entwurf wird das Eigentum ausdruecklich vorbehalten und der gesetzliche Schutz gemaess BGB Parag. 823,826,1004 voll in Anspruch genommen. -Unbefugte Vervielfaeltigungen, Verbreitungen und Wiedergaben -ganz oder teilweise- werden gmaess 2 Absatz 2 Ziffer 7,96ff. und 106ff. Urhebergesetz sowie u.U. nach Parag.1,3,4,18 und 19 zivil- und strafrechtlich verfolgt. Bezueglich Rechtsansprueche a.d. Benutzung gelten unsere allgemeinen Verkaufs- und Lieferbedingungen.