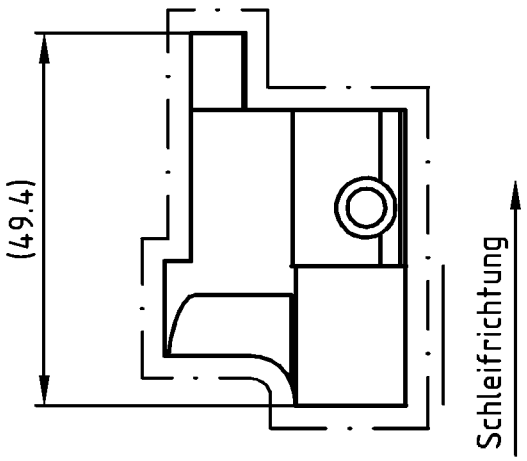

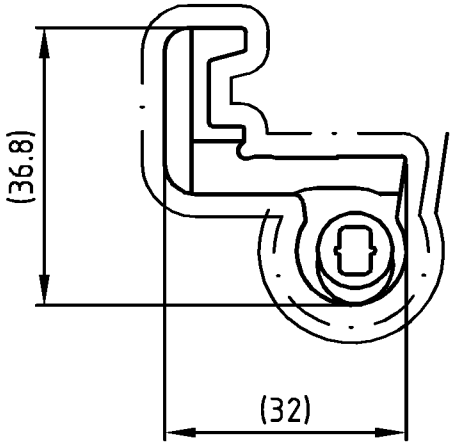

Eloxiert nach Verarbeitungsplan 233729 VA 0101
E2 / Edelstahloptik
—— Sichtfläche geschliffen
gemäß Grenzmuster "Edelstahloptik-Beschläge

LS spiegelbildlich 233745 KT 0000

RS gezeichnet 233746 KT 0000

		Zulässige Abweichung / Permissable tolerance	Oberflächenabwicklung / Circumference	VP / PU	Info-Plan:
			mech. polished –	Maßstab / Scale 1 : 1	Gewicht / Weight g/m
			tml. total		
Paßmaße / Close tol.	Abmaße / Std. tolerance		beschichtet / coated — - —	Werkstoff / Material	
Original / Änderung / Revision / Version 0201			Datum / Date	Name	
Name			25.09.2003	sramka	Benennung / Title: Fenster-Beschlag
Text hinzu		gez. / drawn		Schramm	
Tabelle entfällt		gepr. / checked		K1.1	ROYAL S — Eckl.BR 130 RS EdelA
		ges. / seen		K1.1	
		SCHÜCO			Zeichn.-Nr. / Drawing No.: 233746 BP 0100
					EDV erstellt / Ohne Unterschrift gültig / generated by EDP / valid without signature — Ersatz für / Replacement for

Fuer die Herstellung und Entwurf wird das Eigentum ausdruecklich vorbehalten und der gesetzliche Schutz gemaess BGB Parag. 823,826,1004 voll in Anspruch genommen. -Unbefugte Vervielfaeltigungen, Verbreitungen und Wiedergaben -ganz oder teilweise- werden gmaess 2 Absatz 2 Ziffer 7,96ff. und 106ff. Urhebergesetz sowie u.U. nach Parag.1,3,4,18 und 19 zivil- und strafrechtlich verfolgt. Bezueglich Rechtsansprueche a.d. Benutzung gelten unsere allgemeinen Verkaufs- und Lieferbedingungen.