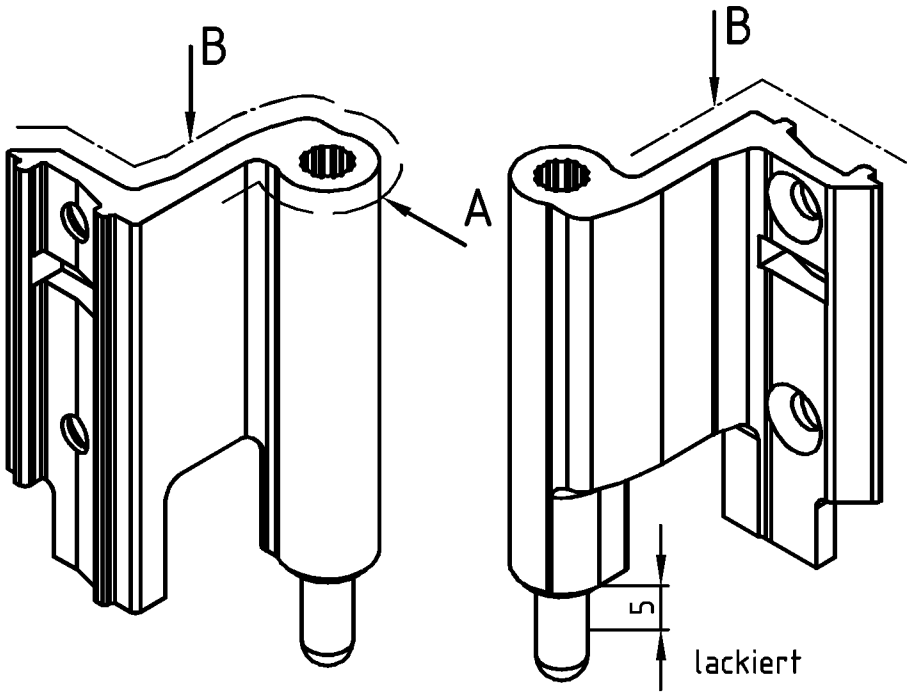

Zu lackierende Flächen

A = —— —— Hauptsichtfläche
voll gedeckt lackiert, keine Oberflächenfehler zulässig

B = —·—·—
gedeckt lackiert, Untergrund nicht sichtbar

C = sonstige Flächen (nicht gekennzeichnet), keine volle Deckung notwendig

Die Grundierung muß immer vollständig decken.

(Sichtrichtung ←——)

	KS-beschichtet nach 234047 VA 0101	KS-beschichtet nach 214855 VA 0101		
	silberfarbig (wie EV1)	RAL 9005 (schwarz)	RAL 9010 (reinweiß)	RAL 9016 (weiß)
LS spiegelbildlich	233685 KT 0000	233687 KT 0000	233689 KT 0000	233691 KT 0000
RS gezeichnet	233686 KT 0000	233688 KT 0000	233690 KT 0000	233692 KT 0000

Paßmaße Close tol. / Abmaße Std. tolerance	Zulässige Abweichung Permissable tolerance	Oberflächenabwicklung Circumference: mech. polished – ; tml. total ; beschichtet coated —— - ——	VP PU	Info-Plan:	
			Maßstab Scale 1 : 1	Gewicht Weight g/m	
			Werkstoff Material		
Original / Änderung Revision / Version 0201		Datum Date	Name		
Name		05.09.2003	SRAMKA	Benennung Title	Fenster-Beschlag
Änderung Darstellung und Artikelnummern	gez. drawn		Schramm		
	gepr. checked		K1.1	ROYAL S	Eckl.FR 130 RS EV1 A
	ges. seen		K1.1		
				Zeichn.-Nr. Drawing No.	233686 BP 0100
	SCHÜCO			EDV erstellt Ohne Unterschrift gültig generated by EDP valid without signature	Ersatz für Replacement for

Fuer die Herstellung und Entwurf wird das Eigentum ausdruecklich vorbehalten und der gesetzliche Schutz gemaess BGB Parag. 823,826,1004 voll in Anspruch genommen. -Unbefugte Vervielfaeltigungen, Verbreitungen und Wiedergaben -ganz oder teilweise- werden gmaess 2 Absatz 2 Ziffer 7,96ff. und 106ff. Urhebergesetz sowie u.U. nach Parag.1,3,4,18 und 19 zivil- und strafrechtlich verfolgt. Bezueglich Rechtsansprueche a.d. Benutzung gelten unsere allgemeinen Verkaufs- und Lieferbedingungen.