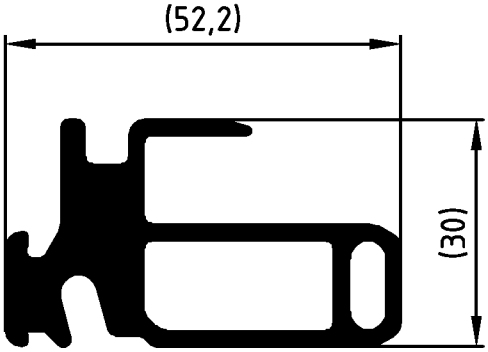

		Zulässige Abweichung Permissable tolerance	Oberflächenabwicklung Circumference	VP PU	Info-Plan:
			mech. polished –	Maßstab Scale 1 : 1	Gewicht Weight g/m
Paßmaße Close tol.	Abmaße Std. tolerance		uml. total 219		
			beschichtet coated — - —	Werkstoff Material	
Original / Änderung Revision / Version	0100		Datum Date	Name	
Name			25.10.2004	PRAKPLK	Benennung File: Profil
		gez. drawn	Schütte		
		gepr. checked	Fischer		
		ges. seen	Fischer		Ryal S 160.HI T-Verbinder
		SCHÜCO		Zeichn.-Nr. Drawing No.	236155 BP 0000
				EDV erstellt Ohne Unterschrift gültig generated by EDP valid without signature	Ersatz für Replacement for

Fuer die Herstellung und Entwurf wird das Eigentum ausdrueckliich vorbehalten und der gesetzliche Schutz gemaess BGB Parag. 823,826,1004 voll in Anspruch genommen. -Unbefugte Vervielfaeltigungen, Verbreitungen und Wiedergaben -ganz oder teilweise- werden gmaess 2 Absatz 2 Ziffer 7,96ff. und 106ff. Urhebergesetz sowie u.U. nach Parag.1,3,4,18 und 19 zivil- und strafrechtlich verfolgt. Bezueglich Rechtsansprueche a.d. Benutzung gelten unsere allgemeinen Verkaufs- und Lieferbedingungen.