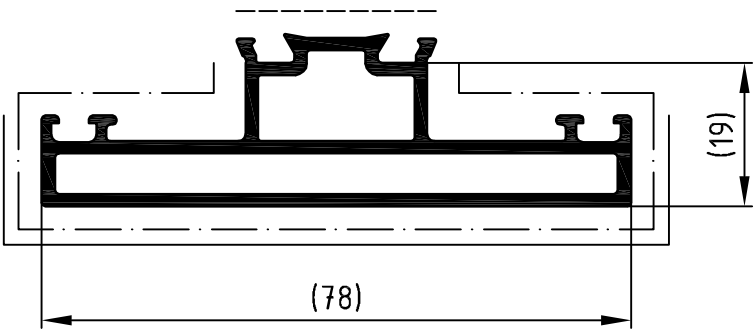


ACHTUNG: Bereich (----) von Farbe,
insbesondere von Farbspritzern und
Verdickungen freihalten.

| | |
|---|---|
| L [m] | Profil |
| 6 | 302930 |

| | | | | |
|---|---|---|---|---|
| | | Zulässige Abweichung<br>Permissable tolerance | Oberflächenabwicklung<br>Circumference | |
| | | | mech.<br>polished | - 102 |
| | | | uml.<br>total | 255 |
| Paßmaße<br>Close tol. | Abmaße<br>Std. tolerance | | beschichtet<br>coated | — - — |

| | | | |
|---|---|---|---|
| Original / Änderung<br>Revision / Version | 0201 | Datum<br>Date | Name |
| Name | | 27.08.2012 | |
| | gez.<br>drawn | Kerlfeld | |
| | gepr.<br>checked | Polle | |
| | ges.<br>seen | Nienhüser | |

SCHÜCO

| | |
|---|---|
| VP<br>PU | Info-Plan: |
| Maßstab<br>Scale 1 : 1 | Gewicht<br>Weight 1041.37 g/m |
| Werkstoff<br>Material | |
| Benennung<br>Title | Profil |
| | Schüco AWS 50 CL |
| Zeichn.-Nr.<br>Drawing No. | 302930 BP 0000 |
| EDV erstellt<br>Ohne Unterschrift gültig<br>generated by EDP<br>valid without signature | Ersatz für<br>Replacement<br>for |

Technical data subject to change. © Schüco International KG, Bielefeld, Germany. All Rights Reserved.
Technische Änderungen vorbehalten. © Schüco International KG, Bielefeld, Germany. Alle Rechte vorbehalten.