"All copyright, ownership, exploitation and other rights related to the concept, design and production are explicitly reserved. Reproductions, distributions and/or passing on the design to third parties – completely or partially – shall only be permitted with prior written consent. In other respects, for the use of the design our General Conditions of Sale and Delivery as well as our Technical Conditions of Delivery shall apply."

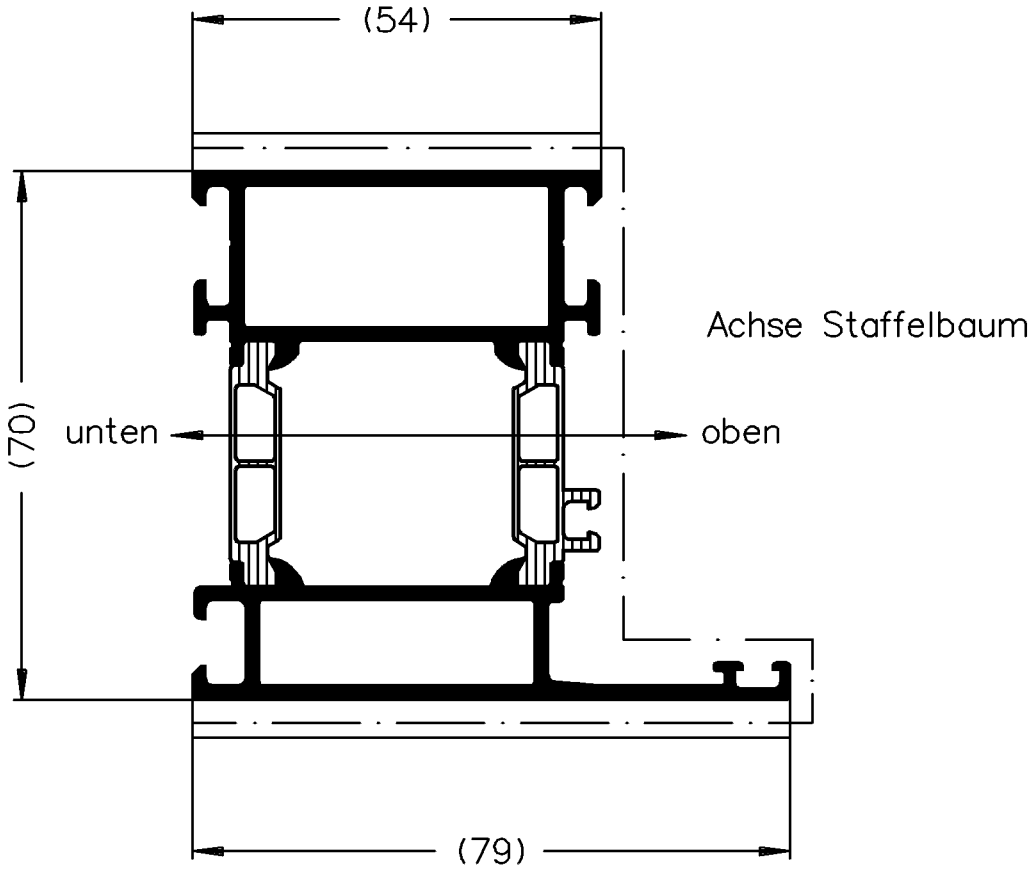

Die Profile sind generell in beiden Aluminium–Hohlkammern aufzustaffeln

Beschichtung : Die Objekttemperatur darf 180°C nicht ueberschreiten.

Eloxal : Die Spuelvorgaenge nach dem Beizen und Dekapieren sind so oft durchzufuehren, bis das Spuelwasser sauber ist.

"Für die Konzeption, den Entwurf und die Herstellung bleiben alle Urheber–, Eigentums– ,Nutzungs– und sonstigen Rechte ausdrücklich vorbehalten. Vervielfältigungen, Verbreitungen und/oder Weitergabe des Entwurfs an Dritte – ganz oder teilweise – sind nur mit vorheriger schriftlicher Zustimmung erlaubt. Im übrigen gelten für die Benutzung des Entwurfes unsere allgemeinen Verkaufs – und Lieferbedingungen sowie die technischen Lieferbedingungen."

Zeichnung erstellt mit Auto-Cad Serie 5000 – konvertiert mit "cDesignpilt (Ver: 2.2.1) > CGM, "Graficonvert" (Ver: 3.24) > TIFF am 12.08.99 14:15:18

		Zulässige Abweichung Permissable tolerance	Oberflächenabwicklung Circumference	VP Pu	Info–Plan :
			mech. polished — 133	Maßstab Scale 1:1	Gewicht Weight g/m
			uml. total 353		
Paßmaße Close tol.	Abmaße Std. tolerance		beschichtet coatet — . —	Werkstoff Material	
Ausgabe–Nr. des Originals Issue Num of original	:02	1999	Datum Date / Name		
Änderungs–Nr. Alteration No. : 01	Name : Girnus	Gez. drawn	10.08. GAESIM	Benennung Titel	**Profil**
Hinweistext ueberarbeitet		Bearb. appr.	Thrun		
Bemassung hinzu			Nienhueser		
				ROYAL S 70.1	181070/181080
		SCHÜCO INTERNATIONAL		Zeichn.–Nr. Drawing No.	310500 BP 0000
				E D V erstellt Ohne Unterschrift gültig generated by E D P valid without signature	Ersatz für Replacement for