"All copyright, ownership, exploitation and other rights related to the concept, design and production are explicitly reserved. Reproductions, distributions and/or passing on the design to third parties – completely or partially – shall only be permitted with prior written consent. In other respects, for the use of the design our General Conditions of Sale and Delivery as well as our Technical Conditions of Delivery shall apply."

"Für die Konzeption, den Entwurf und die Herstellung bleiben alle Urheber-, Eigentums-, Nutzungs- und sonstigen Rechte ausdrücklich vorbehalten. Vervielfältigungen, Verbreitungen und/oder Weitergabe des Entwurfs an Dritte – ganz oder teilweise – sind nur mit vorheriger schriftlicher Zustimmung erlaubt. Im übrigen gelten für die Benutzung des Entwurfes unsere allgemeinen Verkaufs- und Lieferbedingungen sowie die technischen Lieferbedingungen."

Zeichnung erstellt mit Auto-Inst Serie 5000 - konvertiert mit "Designer" (Ver. 3.67) > CGM, Grafikconvert (Ver. 3.67) > TIFF am 10.06.2003 09:16:08

Eloxal

Beschichtung

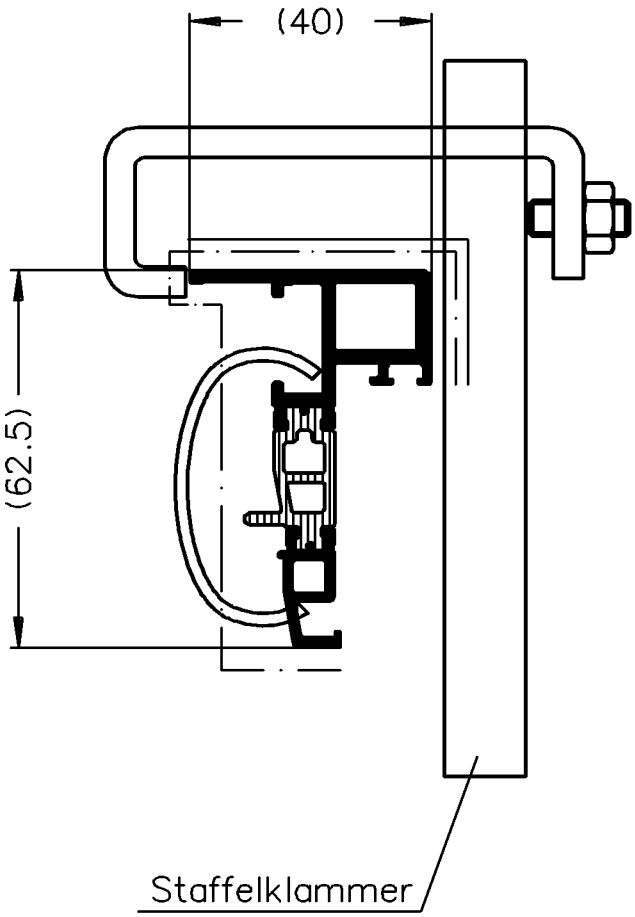

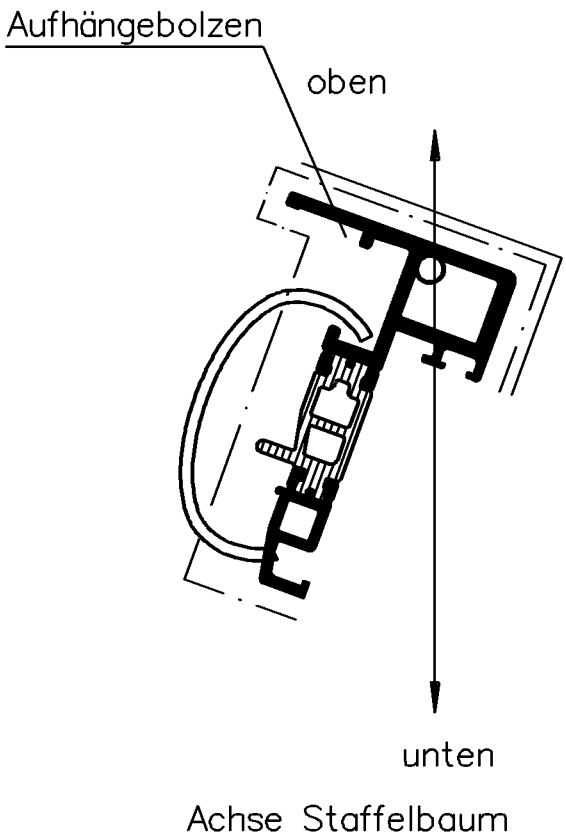

–Beide Alu–Hohlkammern sind mit einer Klammer elektrisch zu überbrücken.
–Profile sind spannungsfrei aufzustaffeln.

Beschichtung : Die Objekttemperatur darf 180°C nicht überschreiten.

Eloxal : Die Spülvorgänge nach dem Beizen und Dekapieren sind so oft durchzuführen, bis das Spülwasser sauber ist.

		Zulässige Abweichung Permissable tolerance	Oberflächenabwicklung Circumference		VP Pu
			mech. polished	— 59	Maßstab Scale
			uml. total	227	Gewicht Weight g/m
Paßmaße Close tol.	Abmaße Std. tolerance		beschichtet coatet	— . —	Werkstoff Material
Ausgabe–Nr. des Originals Issue Num of original	:04	2003	Datum Date	Name	
Änderungs–Nr. Alteration No. : 03	Name : Thrun	Gez. drawn	10.06.	thruwa	Benennung Titel **Profil**
Beschichtung ergaenzt		Bearb. appr.	Thrun		
			Nienhueser		ROYAL S 70BS 303570/303890
		SCHÜCO INTERNATIONAL			Info–Plan :
					Zeichn.–Nr. Drawing No. 311410 BP 0000
					E D V erstellt Ohne Unterschrift gültig generated by E D P valid without signature
					Ersatz für Replacement for