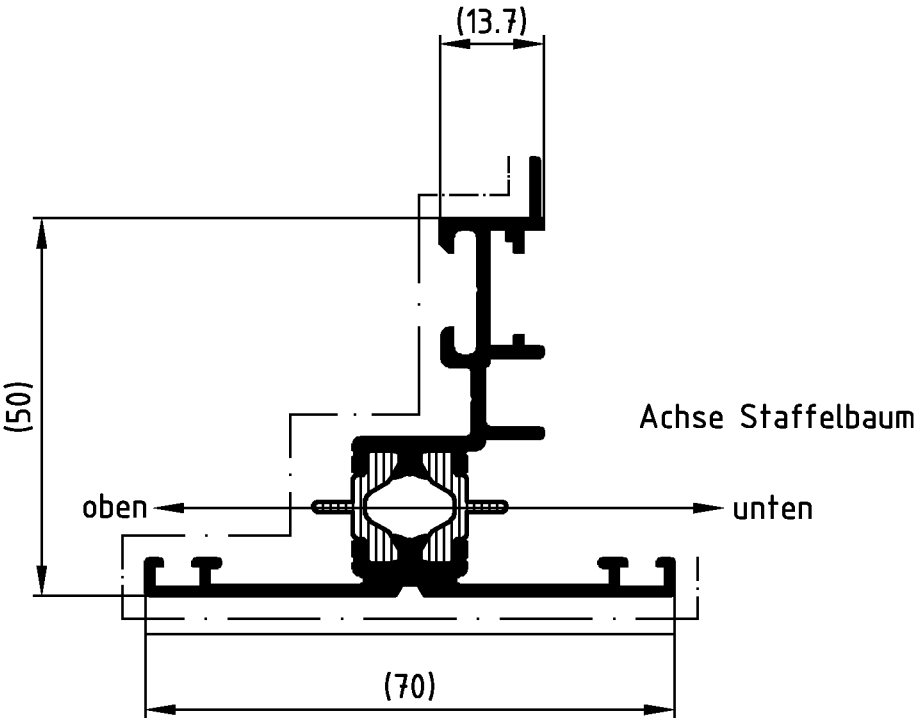


Beschichtung: Die Objekttemperatur darf 180°C nicht überschreiten.

Eloxal: Die Spülvorgänge nach dem Beizen und Dekapieren sind so oft durchzuführen, bis das Spülwasser sauber ist.

| Lagerlänge | Profil-Verbund | I-Schale | A-Schale | Verbundleiste | | |
|---|---|---|---|---|---|---|
| | | | | GL | NU | ST |
| 5.5m | - | - | - | - | - | - |
| 6m | - | - | - | - | - | - |
| 6.5m | 315360 | 318140 | 318150 | 244117 | - | - |

| | | | | | |
|---|---|---|---|---|---|
| Zulässige Abweichung / Permissable tolerance | Oberflächenabwicklung / Circumference | | VP / PU | Info-Plan: | |
| | mech. polished | - 70 | Maßstab / Scale 1 : 1 | Gewicht / Weight | g/m |
| | uml. total | 373 | | | |
| Paßmaße / Close tol. — Abmaße / Std. tolerance | beschichtet / coated | — - — | Werkstoff / Material | | |
| Original / Änderung / Revision / Version 0201 | Datum / Date | Name | | | |
| Name Schaper | 02.06.2006 | HERTLY | Benennung / Title | Alu-Profil | |
| uml. + mechan. Wert korrigiert | gez. / drawn | Hertrampf | | | |
| | gepr. / checked | Gödecker | | | |
| | ges. / seen | Nienhüser | Royal S 50 OC | 318140/318150 | |
| SCHÜCO | | | Zeichn.-Nr. / Drawing No. | 315360 BP 0000 | |
| | | | EDV erstellt / Ohne Unterschrift gültig / generated by EDP / valid without signature | Ersatz für / Replacement for | |

Technical data subject to change. © Schüco International KG, Bielefeld, Germany. All Rights Reserved.
Technische Änderungen vorbehalten. © Schüco International KG, Bielefeld, Germany. Alle Rechte vorbehalten.