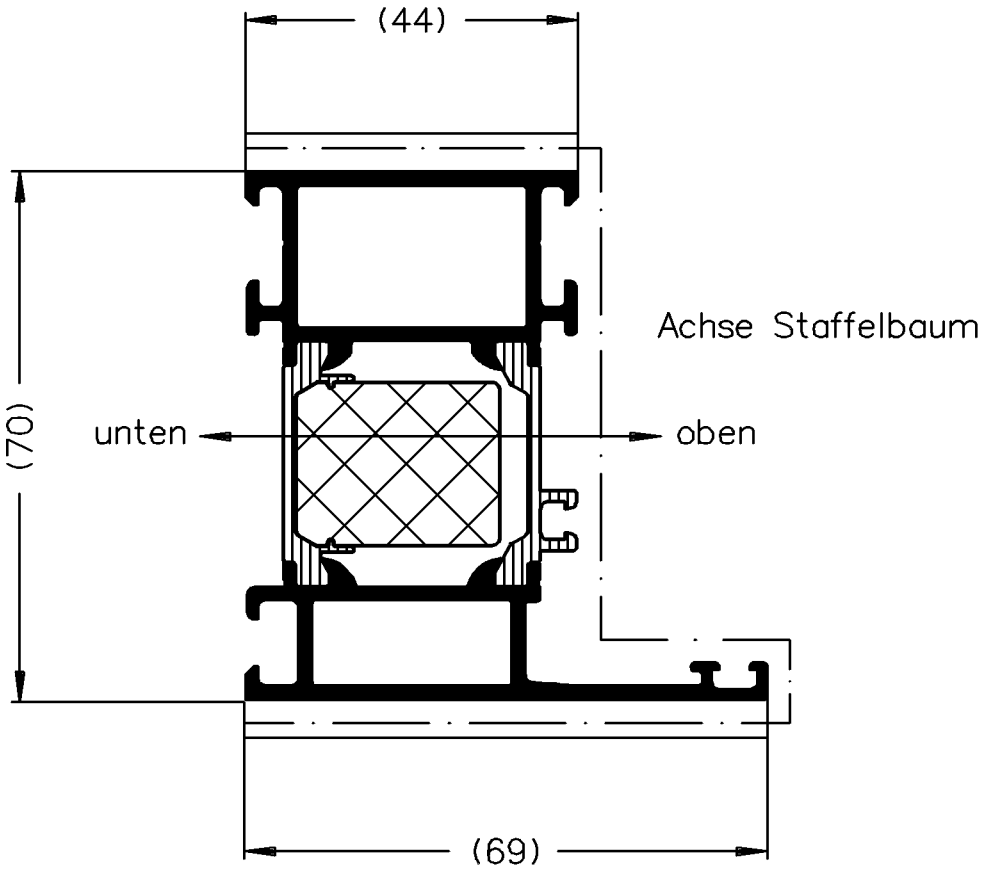

Die Profile sind generell in beiden Aluminium–Hohlkammern aufzustaffeln

Beschichtung : Die Objekttemperatur darf 180°C nicht überschreiten.

Eloxal : Die Spülvorgänge nach dem Beizen und Dekapieren sind so oft durchzuführen, bis das Spülwasser sauber ist.

		Zulässige Abweichung Permissable tolerance	Oberflächenabwicklung Circumference	VP Pu	Info–Plan :
			mech. polished — 113	Maßstab Scale 1:1	Gewicht Weight g/m
			uml. total 333		
Paßmaße Close tol.	Abmaße Std. tolerance		beschichtet coatet — . —	Werkstoff Material	
Ausgabe–Nr. des Originals Issue Num of original	:01	2001	Datum Date / Name		
Änderungs–Nr. Alteration No. : 00	Name :	Gez. drawn	22.10. gaesim	Benennung Titel	**Profil**
		Bearb. appr.	Leistner		
			Nienhueser	ROYAL S 70HI	181050/181060
		SCHÜCO INTERNATIONAL		Zeichn.–Nr. Drawing No.	320090 BP 0000
				E D V erstellt Ohne Unterschrift gültig generated by E D P valid without signature	Ersatz für Replacement for

"Für die Konzeption, den Entwurf und die Herstellung bleiben alle Urheber–, Eigentums–, Nutzungs– und sonstigen Rechte ausdrücklich vorbehalten. Vervielfältigungen, Verbreitungen und/oder Weitergabe des Entwurfs an Dritte – ganz oder teilweise – sind nur mit vorheriger schriftlicher Zustimmung erlaubt. Im übrigen gelten für die Benutzung des Entwurfes unsere allgemeinen Verkaufs – und Lieferbedingungen sowie die technischen Lieferbedingungen."

"All copyright, ownership, exploitation and other rights related to the concept, design and production are explicitly reserved. Reproductions, distributions and/or passing on the design to third parties – completely or partially – shall only be permitted with prior written consent. In other respects, for the use of the design our General Conditions of Sale and Delivery as well as our Technical Conditions of Delivery shall apply."

Zeichnung erstellt mit Auto–Inst Serie 5000 – konvertiert mit "Designer" (Ver. 2.3) > CGM, Grafikconvert (Ver. 3.67) > TIFF am 27.11.2001 14:34:34