"Für die Konzeption, den Entwurf und die Herstellung bleiben alle Urheber-, Eigentums-, Nutzungs- und sonstigen Rechte ausdrücklich vorbehalten. Vervielfältigungen, Verbreitungen und/oder Weitergabe des Entwurfs an Dritte - ganz oder teilweise - sind nur mit vorheriger schriftlicher Zustimmung erlaubt. Im übrigen gelten für die Benutzung des Entwurfes unsere allgemeinen Verkaufs - und Lieferbedingungen sowie die technischen Lieferbedingungen."

"All copyright, ownership, exploitation and other rights related to the concept, design and production are explicitly reserved. Reproductions, distributions and/or passing on the design to third parties - completely or partially - shall only be permitted with prior written consent. In other respects, for the use of the design our General Conditions of Sale and Delivery as well as our Technical Conditions of Delivery shall apply."

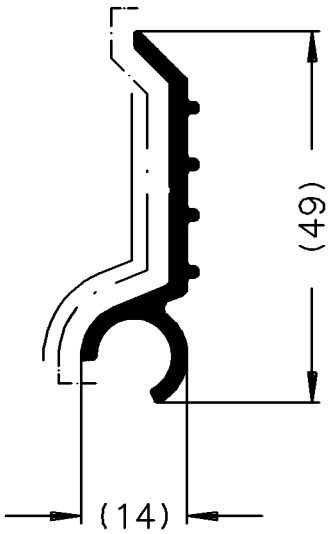

Art.-Nr.: 327900 Lagerlänge 6.5m
Art.-Nr.: 327910 Lagerlänge 4.5m

		Zulässige Abweichung Permissable tolerance	Oberflächenabwicklung Circumference	VP Pu	Info-Plan :
			mech. polished — 42	Maßstab Scale 1:1	Gewicht Weight g/m
			uml. total 142		
Paßmaße Close tol.	Abmaße Std. tolerance		beschichtet coatet — . —	Werkstoff Material	
Ausgabe-Nr. des Originals Issue Num of original	:01	2002	Datum Date / Name		
Änderungs-Nr. Alteration No. : 00	Name :	Gez. drawn	01.10. buddra	Benennung Titel	Profil
		Bearb. appr.	Budde		
			Huebner	FW 50+WI	Wandanschlussprofil
		SCHÜCO INTERNATIONAL		Zeichn.-Nr. Drawing No.	327900 BP 0000
				E D V erstellt Ohne Unterschrift gültig generated by E D P valid without signature	Ersatz für Replacement for

Zeichnung erstellt mit Auto-Inst Serie 5000 - konvertiert mit "Designer" (Ver. 3.67) > CGM, Grafikconvert (Ver. 3.67) > TIFF am 04.10.2002 10:16:08