"Für die Konzeption, den Entwurf und die Herstellung bleiben alle Urheber-, Eigentums-, Nutzungs- und sonstigen Rechte ausdrücklich vorbehalten. Vervielfältigungen, Verbreitungen und/oder Weitergabe des Entwurfs an Dritte - ganz oder teilweise - sind nur mit vorheriger schriftlicher Zustimmung erlaubt. Im übrigen gelten für die Benutzung des Entwurfes unsere allgemeinen Verkaufs - und Lieferbedingungen sowie die technischen Lieferbedingungen."

"All copyright, ownership, exploitation and other rights related to the concept, design and production are explicitly reserved. Reproductions, distributions and/or passing on the design to third parties - completely or partially - shall only be permitted with prior written consent. In other respects, for the use of the design our General Conditions of Sale and Delivery as well as our Technical Conditions of Delivery shall apply."

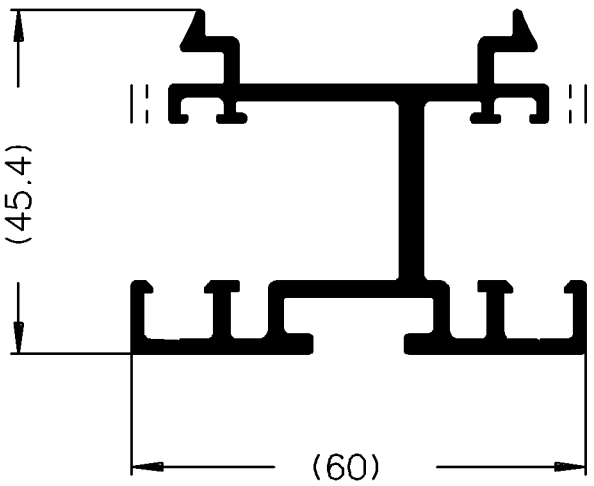

		Zulässige Abweichung Permissable tolerance	Oberflächenabwicklung Circumference	VP Pu	Info-Plan :
			mech. polished —	Maßstab Scale 1:1	Gewicht Weight g/m
			uml. total		
Paßmaße Close tol.	Abmaße Std. tolerance		beschichtet coatet — . —	Werkstoff Material	

Ausgabe-Nr. des Originals Issue Num of original	:01	2003	Datum Date	Name
Änderungs-Nr. Alteration No. : 00	Name :	Gez. drawn	05.06.	roeddi
		Bearb. appr.	Roeding	
			Meyer	

SCHÜCO INTERNATIONAL

Benennung
Titel

Profil

ROYAL S 70FF / 75FF Pfostenprofil

Zeichn.-Nr.
Drawing No. 328910 BP 0000

E D V erstellt
Ohne Unterschrift gültig
generated by E D P
valid without signature

Ersatz für
Replacement
for

Zeichnung erstellt mit Auto-Inst Serie 5000 - konvertiert mit "Designer" (Ver. 2.3) > CGM, Grafikconvert (Ver. 3.67) > TIFF am 12.08.2003 08:34:07