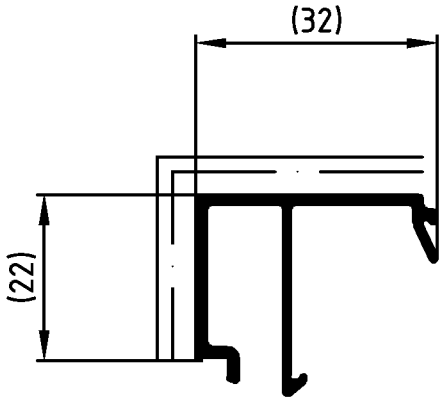

		Zulässige Abweichung Permissable tolerance	Oberflächenabwicklung Circumference	VP PU	Info-Plan:
			mech. polished – 52	Maßstab Scale 1 : 1	Gewicht Weight g/m
			uml. total 191		
Paßmaße Close tol.	Abmaße Std. tolerance		beschichtet coated — - —	Werkstoff Material	
Original / Änderung Revision / Version	0100		Datum Date / Name		
Name			23.11.2004 prakkeau	Benennung Title	Profil
		gez. drawn	Helwer		
		gepr. checked	Leistner		
		ges. seen	Nienhüser	New Window	Glasleiste 32 mk 8
		SCHÜCO		Zeichn.-Nr. Drawing No.	333970 BP 0000
				EDV erstellt Ohne Unterschrift gültig generated by EDP valid without signature	Ersatz für Replacement for

Fuer die Herstellung und Entwurf wird das Eigentum ausdrueckliich vorbehalten und der gesetzliche Schutz gemaess BGB Parag. 823,826,1004 voll in Anspruch genommen. -Unbefugte Vervielfaeltigungen, Verbreitungen und Wiedergaben -ganz oder teilweise- werden gmaess 2 Absatz 2 Ziffer 7,96ff. und 106ff. Urhebergesetz sowie u.U. nach Parag.1,3,4,18 und 19 zivil- und strafrechtlich verfolgt. Bezueglich Rechtsansprueche a.d. Benutzung gelten unsere allgemeinen Verkaufs- und Lieferbedingungen.