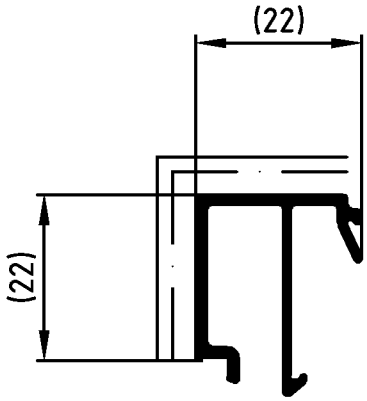

Fuer die Herstellung und Entwurf wird das Eigentum ausdrueckliich vorbehalten und der gesetzliche Schutz gemaess BGB Parag. 823,826,1004 voll in Anspruch genommen. -Unbefugte Vervielfaeltigungen, Verbreitungen und Wiedergaben -ganz oder teilweise- werden gmaess 2 Absatz 2 Ziffer 7,96ff. und 106ff. Urhebergesetz sowie u.U. nach Parag.1,3,4,18 und 19 zivil- und strafrechtlich verfolgt. Bezueglich Rechtsansprueche a.d. Benutzung gelten unsere allgemeinen Verkaufs- und Lieferbedingungen.

		Zulässige Abweichung Permissable tolerance	Oberflächenabwicklung Circumference	VP PU	Info-Plan:
			mech. polished – 42	Maßstab Scale 1 : 1	Gewicht Weight g/m
			uml. total 171		
Paßmaße Close tol.	Abmaße Std. tolerance		beschichtet coated — - —	Werkstoff Material	
Original / Änderung Revision / Version	0100		Datum Date / Name		
Name			23.11.2004 prakkeau	Benennung Title	Profil
		gez. drawn	Helwer		
		gepr. checked	Leistner		
		ges. seen	Nienhüser	New Window	Glasleiste 22 mk 8
		SCHÜCO		Zeichn.-Nr. Drawing No.	333980 BP 0000
				EDV erstellt Ohne Unterschrift gültig generated by EDP valid without signature	Ersatz für Replacement for