"All copyright, ownership, exploitation and other rights related to the concept, design and production are explicitly reserved. Reproductions, distributions and/or passing on the design to third parties – completely or partially – shall only be permitted with prior written consent. In other respects, for the use of the design our General Conditions of Sale and Delivery as well as our Technical Conditions of Delivery shall apply."

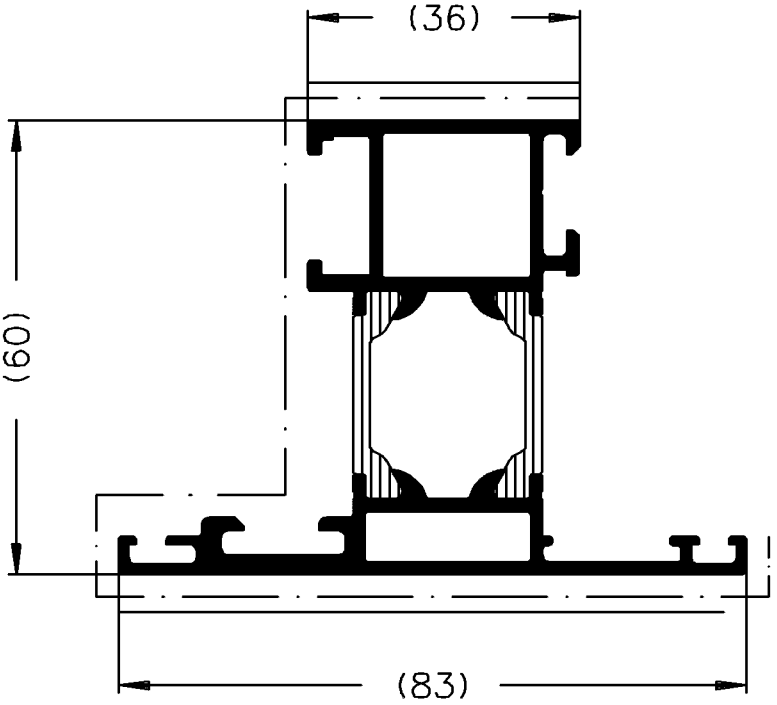

"Für die Konzeption, den Entwurf und die Herstellung bleiben alle Urheber–, Eigentums–, Nutzungs– und sonstigen Rechte ausdrücklich vorbehalten. Vervielfältigungen, Verbreitungen und/oder Weitergabe des Entwurfs an Dritte – ganz oder teilweise – sind nur mit vorheriger schriftlicher Zustimmung erlaubt. Im übrigen gelten für die Benutzung des Entwurfes unsere allgemeinen Verkaufs – und Lieferbedingungen sowie die technischen Lieferbedingungen."

Zeichnung erstellt mit Auto-Inst Serie 5000 – konvertiert mit "Designer" (Ver. 3.67) > CGM, Grafikconvert (Ver. 3.67) > TIFF am 30.10.2002 121918

		Zulässige Abweichung Permissable tolerance	Oberflächenabwicklung Circumference	VP Pu	Info–Plan :
			mech. polished — 119	Maßstab Scale 1:1	Gewicht Weight g/m
			uml. total 367		
Paßmaße Close tol.	Abmaße Std. tolerance		beschichtet coatet — . —	Werkstoff Material	
Ausgabe–Nr. des Originals Issue Num of original	:01	2002	Datum Date	Name	
Änderungs–Nr. Alteration No. : 00	Name :	Gez. drawn	29.10.	appeal	Benennung Titel **Profil**
		Bearb. appr.	Fischer		
			Nienhueser		Royal S 60C 345840/345830
		SCHÜCO INTERNATIONAL			Zeichn.–Nr. Drawing No. 340400 BP 0000
				E D V erstellt Ohne Unterschrift gültig generated by E D P valid without signature	Ersatz für Replacement for