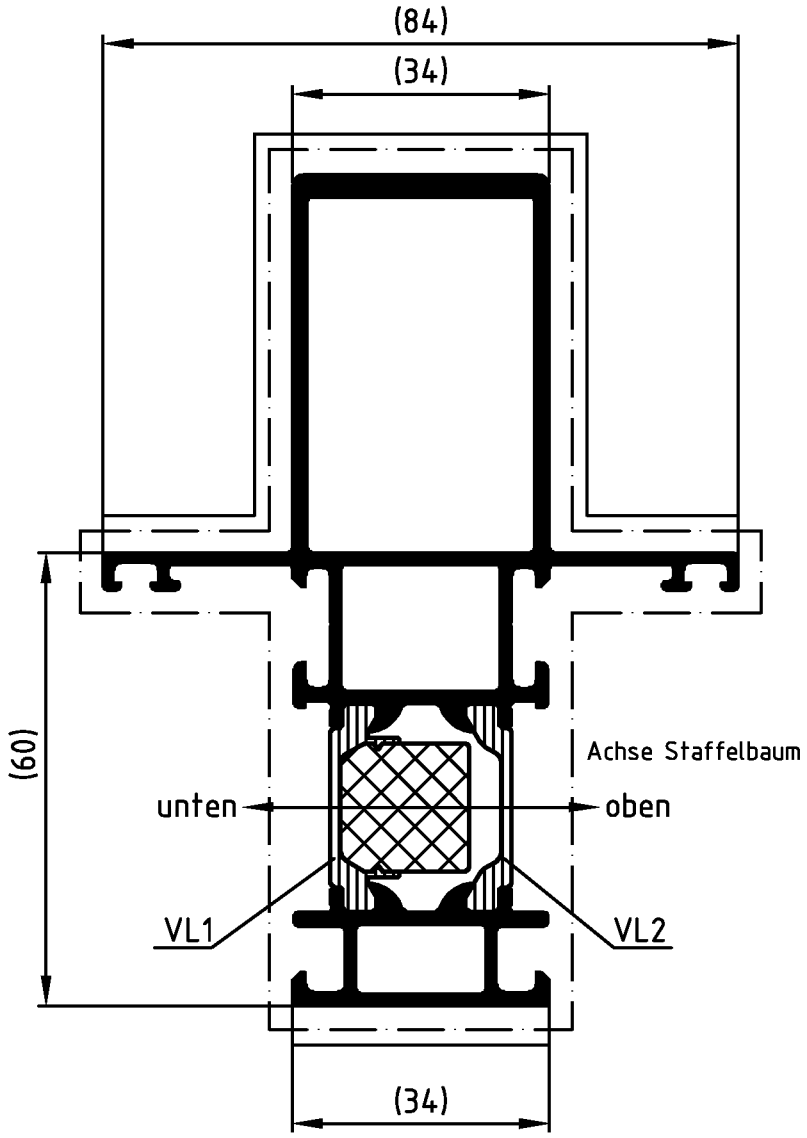

Die Profile sind generell in beiden Aluminium-Hohlkammern spannungsfrei aufzustaffeln.

Beschichtung: die Objekttemperatur darf 180°C nicht überschreiten.

Eloxal: Die Spülvorgänge nach dem Beizen und Dekapieren sind so oft durchzuführen, bis das Spülwasser sauber ist.

Lagerlänge	Profil-Verbund	I-Schale	A-Schale	Verbundleiste	
				VL1	VL2
6.0m	343510	346370	345010	244367	244363

Zulässige Abweichung / Permissable tolerance	Oberflächenabwicklung / Circumference		VP / PU	Info-Plan:	
	mech. polished	– 217	Maßstab / Scale 1 : 1	Gewicht / Weight g/m	
	uml. total	477			
Paßmaße / Close tol. — Abmaße / Std. tolerance	beschichtet / coated	— - —	Werkstoff / Material		
Original / Änderung / Revision / Version 0100	Datum / Date	Name			
Name	10.10.2005	HELWAN	Benennung / Title	Profil	
	gez. / drawn	Helwer			
	gepr. / checked	Leistner			
	ges. / seen	Nienhüser	SP 2012 BT 60.HI	Statikpfosten 34/I 50	
SCHÜCO			Zeichn.-Nr. / Drawing No.	343510 BP 0000	
			EDV erstellt / Ohne Unterschrift gültig / generated by EDP / valid without signature	Ersatz für / Replacement for	

Technical data subject to change. © Schüco International KG, Bielefeld, Germany. All Rights Reserved.
Technische Änderungen vorbehalten. © Schüco International KG, Bielefeld, Germany. Alle Rechte vorbehalten.