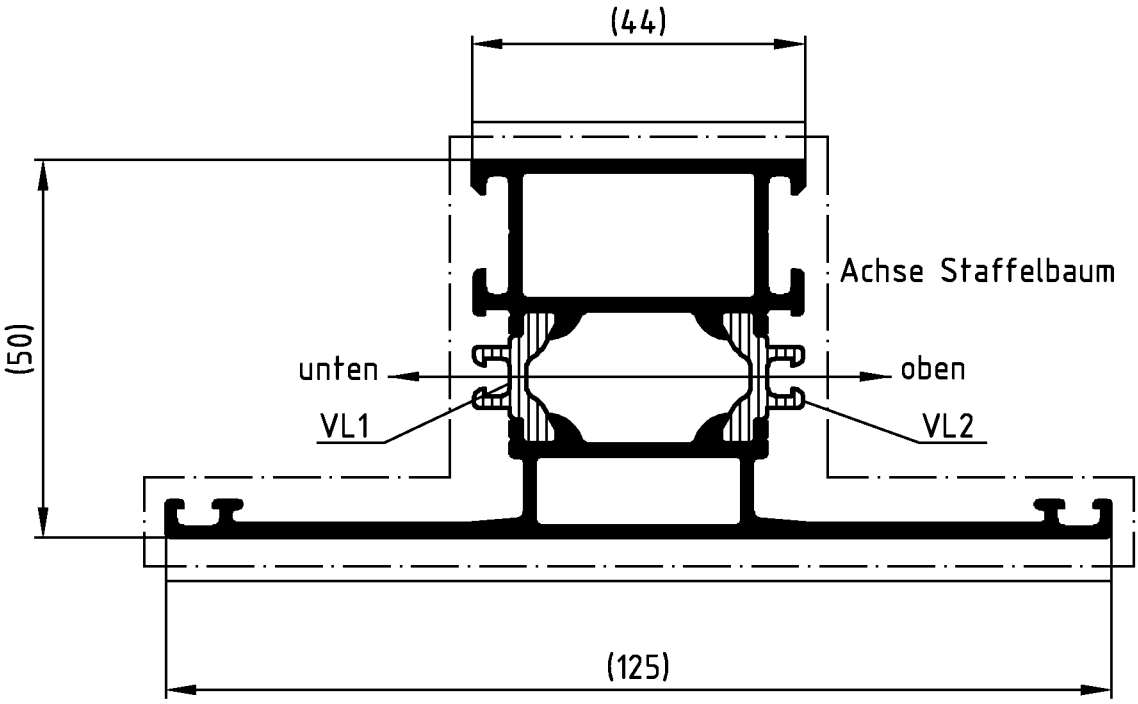

Die Profile sind generell in beiden Aluminium-Hohlkammern spannungsfrei aufzustaffeln.

Beschichtung: Die Objekttemperatur darf 180°C nicht überschreiten.

Eloxal: Die Spülvorgänge nach dem Beizen und Dekapieren sind so oft durchzuführen, bis das Spülwasser sauber ist.

Lagerlänge	Profil-Verbund	I-Schale	A-Schale	Verbundleiste	
				VL1	VL2
6m	355310	345120	357500	224077	224077

Paßmaße Close tol.	Abmaße Std. tolerance	Zulässige Abweichung Permissable tolerance	Oberflächenabwicklung Circumference		
			mech. polished	– 169	
			uml. total	430	
			beschichtet coated	— - —	
Original / Änderung Revision / Version	0100		Datum Date	Name	
Name			04.09.2007		
		gez. drawn		Schaper	
		gepr. checked		Ackermann	
		ges. seen		Fischer	

VP PU

Info-Plan:

Maßstab Scale 1 : 1

Gewicht Weight 1689.79 g/m

Werkstoff Material

Benennung Title

Profil

Schüco AWS 50 BD Novonic Rie./Pfo.44/125

Zeichn.-Nr. Drawing No. 355310 BP 0000

SCHÜCO

EDV erstellt Ohne Unterschrift gültig generated by EDP valid without signature

Ersatz für Replacement for

Technical data subject to change. © Schüco International KG, Bielefeld, Germany. All Rights Reserved.
Technische Änderungen vorbehalten. © Schüco International KG, Bielefeld, Germany. Alle Rechte vorbehalten.