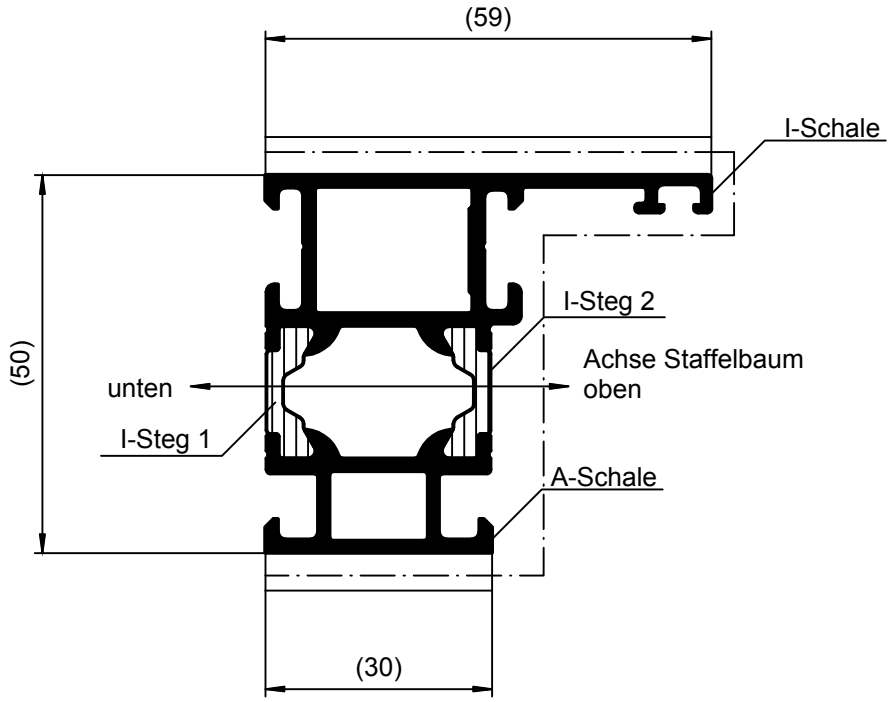

Beschichtung:

Die Profile sind generell in beiden Aluminium-Hohlkammern spannungsfrei aufzustaffeln.
Die Objekttemperatur darf 180°C nicht überschreiten.
Bei Nichtbeachtung besteht das Risiko des Schalenversatzes!

Eloxal:

Die Profile sind generell in beiden Aluminium-Hohlkammern spannungsfrei aufzustaffeln.
Die Spülvorgänge nach dem Beizen und Dekapieren sind so oft durchzuführen, bis das Spülwasser sauber ist.

L [m]	Verbund	I-Schale	A-Schale	Steg PA1	Steg PA2
6,000	355370	391430	391460	224073	224073

Zulässige Abweichung / Permissable tolerance		Oberflächenabwicklung / Circumference	
		mech. polished	89
		uml. total	388
Paßmaße / Close tol.	Abmaße / Std. tolerance	beschichtet / coated	— - —

Original / Änderung / Revision / Version	0302	Datum / Date	Name
Name		14.08.2014	
Zeichn.n. Inventor konvertiert	gez. / drawn		Schaper
	gepr. / checked		Altepost
	ges. / seen		Gödecker

SCHÜCO

VP / PU

Maßstab / Scale 1 : 1

Gewicht / Weight 1.202,83 g/m

Werkstoff / Material

Benennung / Title

Profil

Schüco AWS 50 Blendrahmen 59/30

Zeichn.-Nr. / Drawing No. 355370_BP_0000

EDV erstellt / Ohne Unterschrift gültig / generated by EDP / valid without signature

Ersatz für / Replacement for

Inventor

Technical data subject to change. © Schüco International KG, Bielefeld, Germany. All Rights Reserved.
Technische Änderungen vorbehalten. © Schüco International KG, Bielefeld, Germany. Alle Rechte vorbehalten.