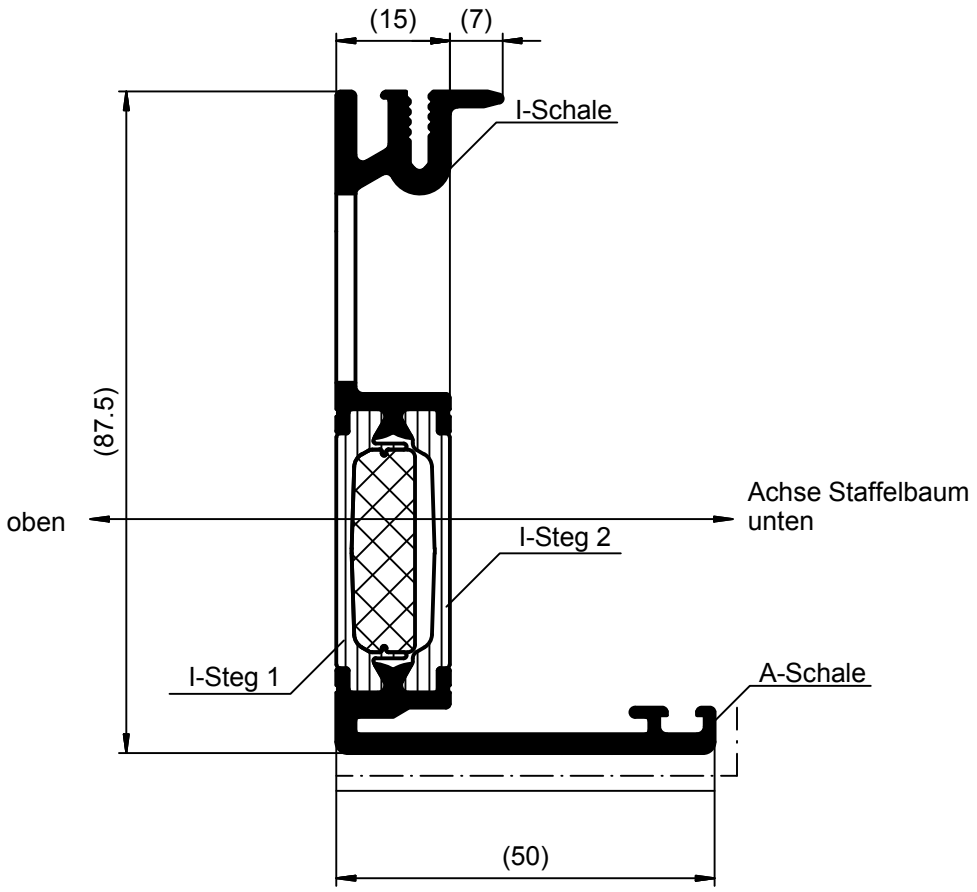

Beschichtung:

Profile vorzugsweise in einer Vertikalanlage beschichten.
Die Profile sind generell in beiden Aluminium-Hohlkammern spannungsfrei aufzustaffeln.
Die Objekttemperatur darf 180°C nicht überschreiten.
Bei Nichtbeachtung besteht das Risiko des Schalenversatzes!

Eloxal:

Die Profile sind generell in beiden Aluminium-Hohlkammern spannungsfrei aufzustaffeln.
Die Spülvorgänge nach dem Beizen und Dekapieren sind so oft durchzuführen, bis das Spülwasser sauber ist.

L [m]	Verbund	I-Schale	A-Schale	Steg PA1	Steg PA2
6,000	358450	346780	182020	244383	244381

Gewicht / Weight 1.235,39 g/m	Oberflächenabwicklung / Circumference		Oberfläche / Surface
Zulässige Abweichung / Permissable tolerance	mech. polished	50	Farbe / Colour
	uml. total	335	
	beschichtet / coated	— - —	Werkstoff / Material
Original / Änderung / Revision / Version 0403			Norm
Änderungsgrund / Revision / Version	Maßstab / Scale	1 : 1	Benennung / Title: Bausenkungsprofil 50
stat. Werte, Gewicht, Tab	Datum / Date	23.10.2015	
Benennung aktualisiert	gez. / drawn	Schaper, S.	
	gepr. / checked	Wedemeyer, J.	Schüco AWS 70.HI — Profil
	ges. / seen	Gödecker, C.	Zeichn.-Nr. / Drawing No.: 358450_BP_0000
	SCHÜCO		EDV erstellt / Ohne Unterschrift gültig / generated by EDP / valid without signature — Ersatz für / Replacement for

Technical data subject to change. © Schüco International KG, Bielefeld, Germany. All Rights Reserved.
Technische Änderungen vorbehalten. © Schüco International KG, Bielefeld, Germany. Alle Rechte vorbehalten.

Inventor