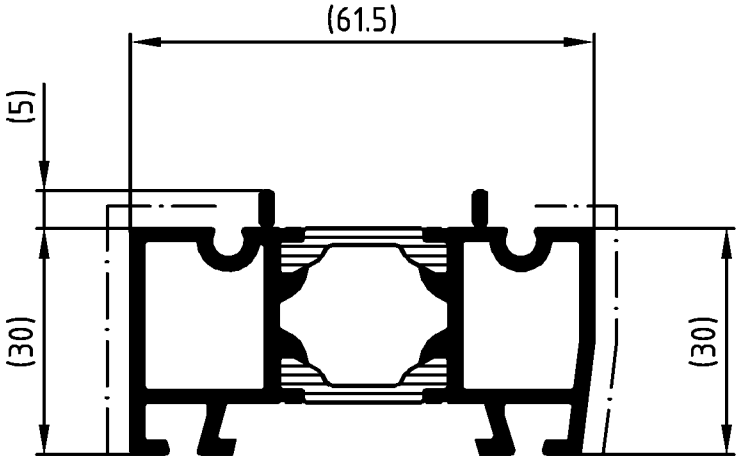

		Zulässige Abweichung Permissable tolerance	Oberflächenabwicklung Circumference		VP PU	Info-Plan:
			mech. polished	–	Maßstab Scale 1 : 1	Gewicht Weight g/m
			ges. total	246		
Paßmaße Close tol.	Abmaße Std. tolerance		beschichtet coated	— - —	Werkstoff Material	
Original / Änderung Revision / Version	0100		Datum Date	Name		
Name			26.08.2003	SWABAN	Benennung Title	Alu-Profil
		gez. drawn		Rethmeier		
		gepr. checked		Günther		
		ges. seen		Nienhüser	ROYAL S 70	313870/313890
		SCHÜCO			Zeichn.-Nr. Drawing No.	360650 BP 0000
					EDV erstellt Ohne Unterschrift gültig generated by EDP valid without signature	Ersatz für Replacement for

Fuer die Herstellung und Entwurf wird das Eigentum ausdruecklich vorbehalten und der gesetzliche Schutz gemaess BGB Parag. 823,826,1004 voll in Anspruch genommen. -Unbefugte Vervielfaeltigungen, Verbreitungen und Wiedergaben -ganz oder teilweise- werden gmaess 2 Absatz 2 Ziffer 7,96ff. und 106ff. Urhebergesetz sowie u.U. nach Parag.1,3,4,18 und 19 zivil- und strafrechtlich verfolgt. Bezueglich Rechtsansprueche a.d. Benutzung gelten unsere allgemeinen Verkaufs- und Lieferbedingungen.