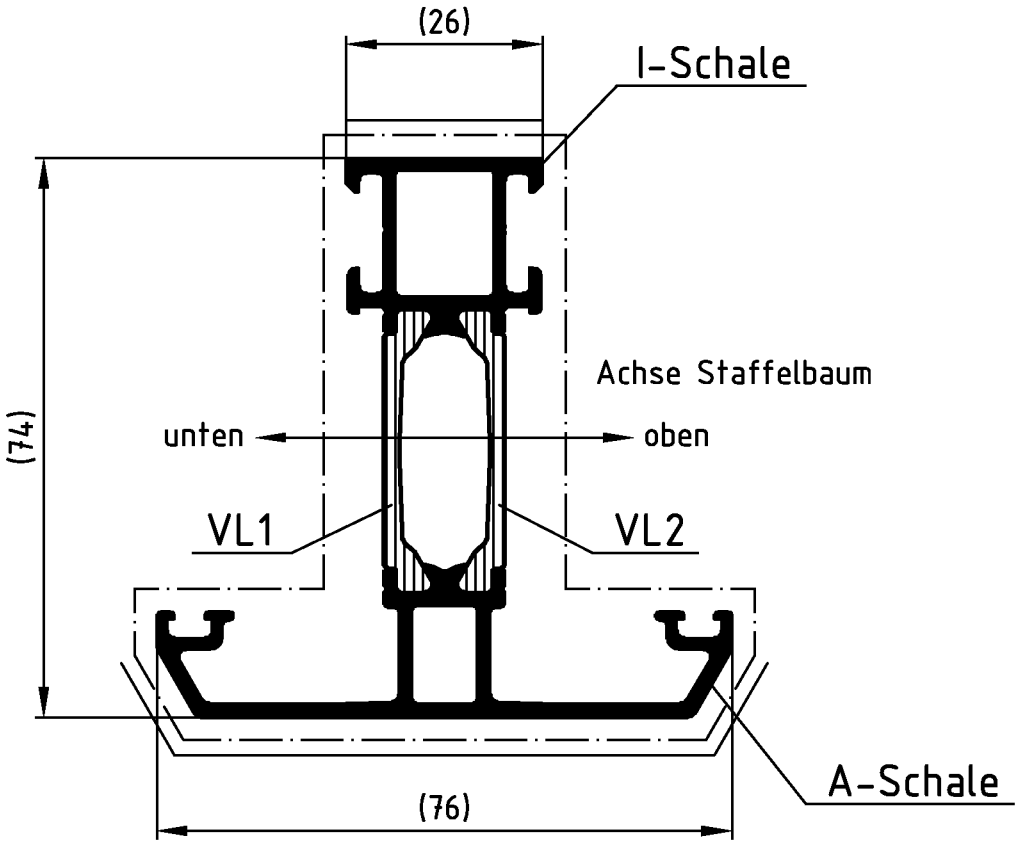

Die Profile sind generell in beiden Aluminium-Hohlkammern spannungsfrei aufzustaffeln.

Beschichtung: Die Objekttemperatur darf 180°C nicht überschreiten.

Eloxal: Die Spülvorgänge nach dem Beizen und Dekapieren sind so oft durchzuführen, bis das Spülwasser sauber ist.

Lagerlänge	Profil-Verbund	I-Schale	A-Schale	Verbundleiste	
				VL1	VL2
6m	362580	3458280	398340	244381	244381

		Zulässige Abweichung / Permissable tolerance	Oberflächenabwicklung / Circumference	VP / PU	Info-Plan:
			mech. polished – 110	Maßstab / Scale 1 : 1	Gewicht / Weight g/m
			uml. total 387		
Paßmaße / Close tol.	Abmaße / Std. tolerance		beschichtet / coated — - —	Werkstoff / Material	
Original / Änderung / Revision / Version 0100			Datum / Date	Name	
Name			06.09.2006	WULLDO	Benennung / Title: Profil
		gez. / drawn	Wulle		
		gepr. / checked	Rethmeier		
		ges. / seen	Schiller		Schüco ADS 65RL Riegel/Pfosten 26/76
		SCHÜCO		Zeichn.-Nr. / Drawing No.	362580 BP 0000
				EDV erstellt / Ohne Unterschrift gültig / generated by EDP / valid without signature	Ersatz für / Replacement for

Technical data subject to change. © Schüco International KG, Bielefeld, Germany. All Rights Reserved.
Technische Änderungen vorbehalten. © Schüco International KG, Bielefeld, Germany. Alle Rechte vorbehalten.