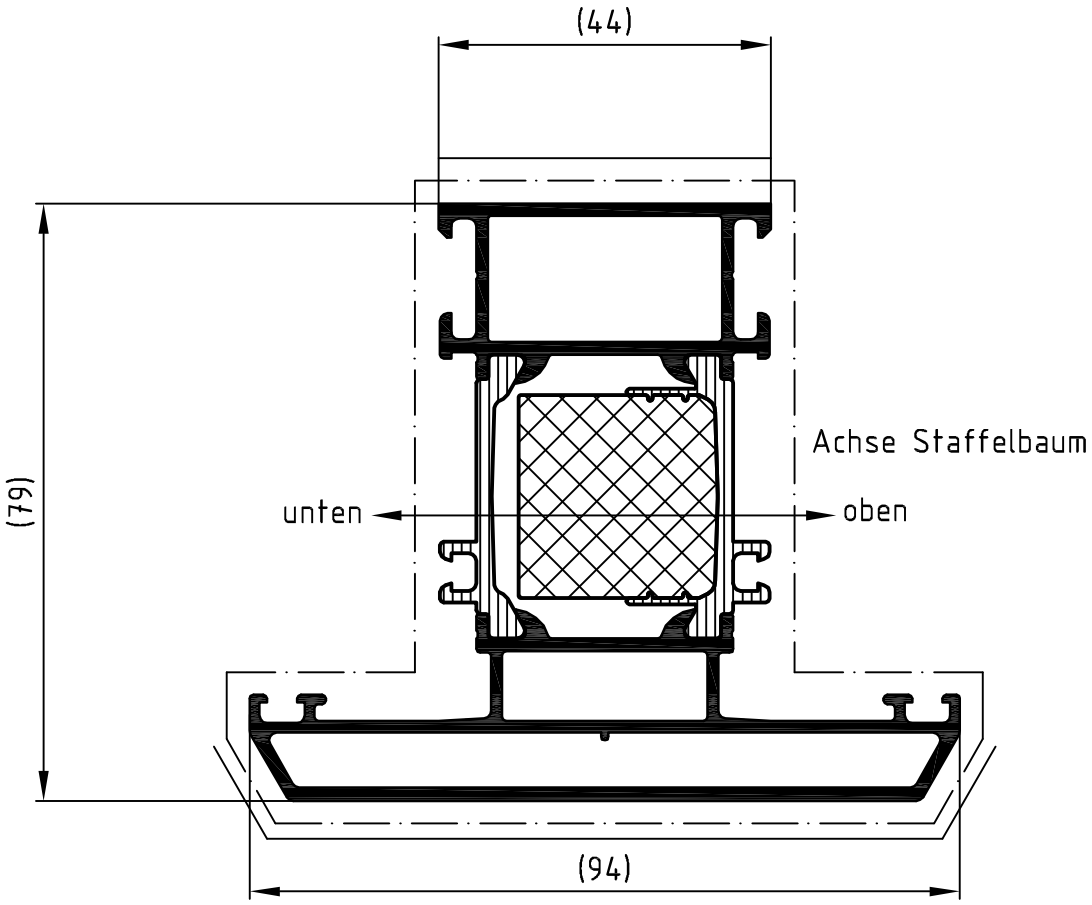

Beschichtung:

Profile vorzugsweise in einer Vertikalanlage beschichten.

Die Profile sind generell in beiden Aluminium-Hohlkammern spannungsfrei aufzustaffeln.

Die Objekttemperatur darf 180°C nicht überschreiten.

Bei Nichtbeachtung besteht das Risiko des Schalenversatzes!

Eloxal:

Die Profile sind generell in beiden Aluminium-Hohlkammern spannungsfrei aufzustaffeln.

Die Spülvorgänge nach dem Beizen und Dekapieren sind so oft durchzuführen, bis das Spülwasser sauber ist.

Verbund-werkstoff	Verb.-kosten
PT	386900
PA	386910

L [m]	Verbund	I-Schale	A-Schale	Steg PA1	Steg PA2
6	363700	345120	347480	244389	244395

Zulässige Abweichung / Permissable tolerance		Oberflächenabwicklung / Circumference		VP / PU	Info-Plan:
		mech. polished	– 148	Maßstab / Scale 1 : 1	Gewicht / Weight 1948.89 g/m
		uml. total	381		
Paßmaße / Close tol.	Abmaße / Std. tolerance	beschichtet / coated	— - —	Werkstoff / Material	
Original / Änderung / Revision / Version 0100		Datum / Date	Name		
Name		20.08.2009		Benennung / Title: Profil	
	gez. / drawn		Schaper		
	gepr. / checked		Ackermann		
	ges. / seen		Nienhüser	Schüco AWS 70 RL.HI	Rieg./Pfost. 44/94
				Zeichn.-Nr. / Drawing No.	363700 BP 0000
				EDV erstellt: Ohne Unterschrift gültig / generated by EDP valid without signature	Ersatz für / Replacement for

SCHÜCO

Technical data subject to change. © Schüco International KG, Bielefeld, Germany. All Rights Reserved.
Technische Änderungen vorbehalten. © Schüco International KG, Bielefeld, Germany. Alle Rechte vorbehalten.