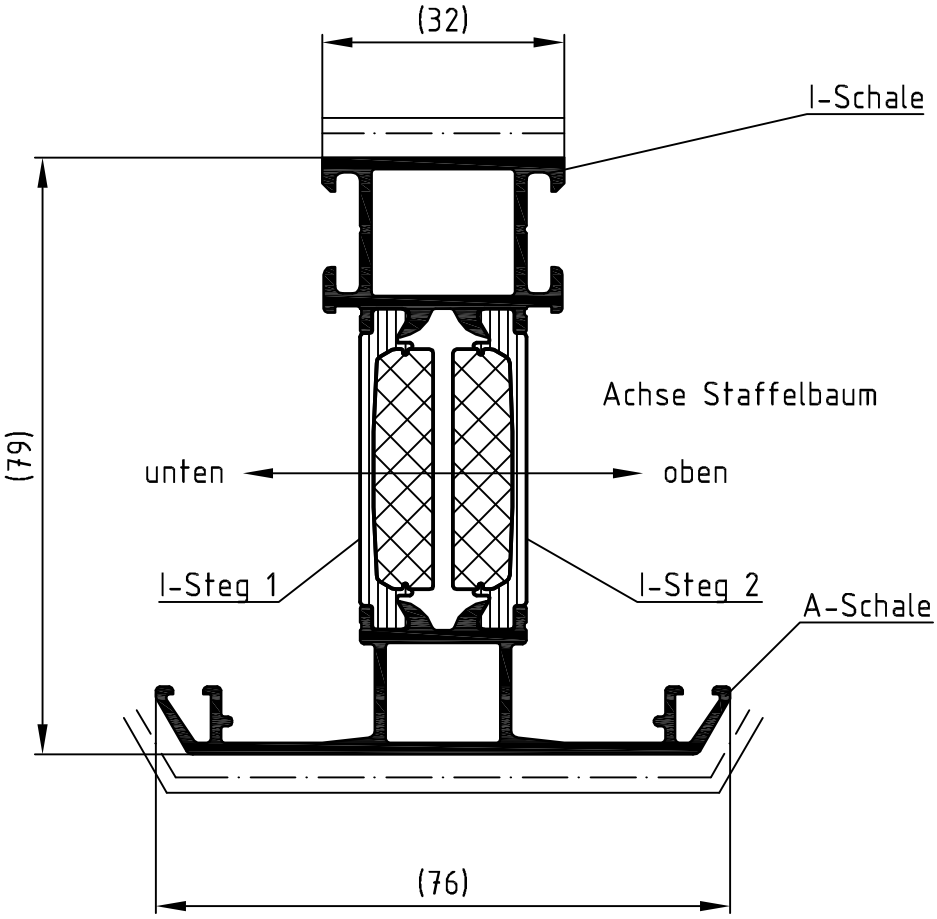


Beschichtung:

Profile vorzugsweise in einer Vertikalanlage beschichten.

Die Profile sind generell in beiden Aluminium-Hohlkammern spannungsfrei aufzustaffeln.

Die Objekttemperatur darf 180°C nicht überschreiten.

Bei Nichtbeachtung besteht das Risiko des Schalenversatzes!

Eloxal:

Die Profile sind generell in beiden Aluminium-Hohlkammern spannungsfrei aufzustaffeln.

Die Spülvorgänge nach dem Beizen und Dekapieren sind so oft durchzuführen, bis das Spülwasser sauber ist.

| Verbund-werkstoff | Verb.-kosten |
|---|---|
| PT | 387060 |
| PA | 387070 |

| L [m] | Verbund | I-Schale | A-Schale | Steg PA1 | Steg PA2 |
|---|---|---|---|---|---|
| 6 | 363770 | 346720 | 357050 | 284015 | 284015 |

| | | | |
|---|---|---|---|
| Zulässige Abweichung / Permissable tolerance | Oberflächenabwicklung / Circumference | VP / PU | Info-Plan: |
| | mech. polished – 116 | Maßstab / Scale 1 : 1 | Gewicht / Weight 1292.03 g/m |
| | uml. total 362 | | |
| Paßmaße / Close tol. — Abmaße / Std. tolerance | beschichtet / coated — - — | Werkstoff / Material | |
| Original / Änderung / Revision / Version 0100 | Datum / Date — Name | | |
| Name | 21.08.2009 | Benennung / Title: Profil | |
| | gez. / drawn: Schaper | | |
| | gepr. / checked: Leistner | | |
| | ges. / seen: Nienhüser | Schüco AWS 70 RL.HI — Flügelspr.S32/76 | |
| SCHÜCO | | Zeichn.-Nr. / Drawing No. 363770 BP 0000 | |
| | | EDV erstellt / Ohne Unterschrift gültig / generated by EDP / valid without signature | Ersatz für / Replacement for |

Technical data subject to change. © Schüco International KG, Bielefeld, Germany. All Rights Reserved.
Technische Änderungen vorbehalten. © Schüco International KG, Bielefeld, Germany. Alle Rechte vorbehalten.