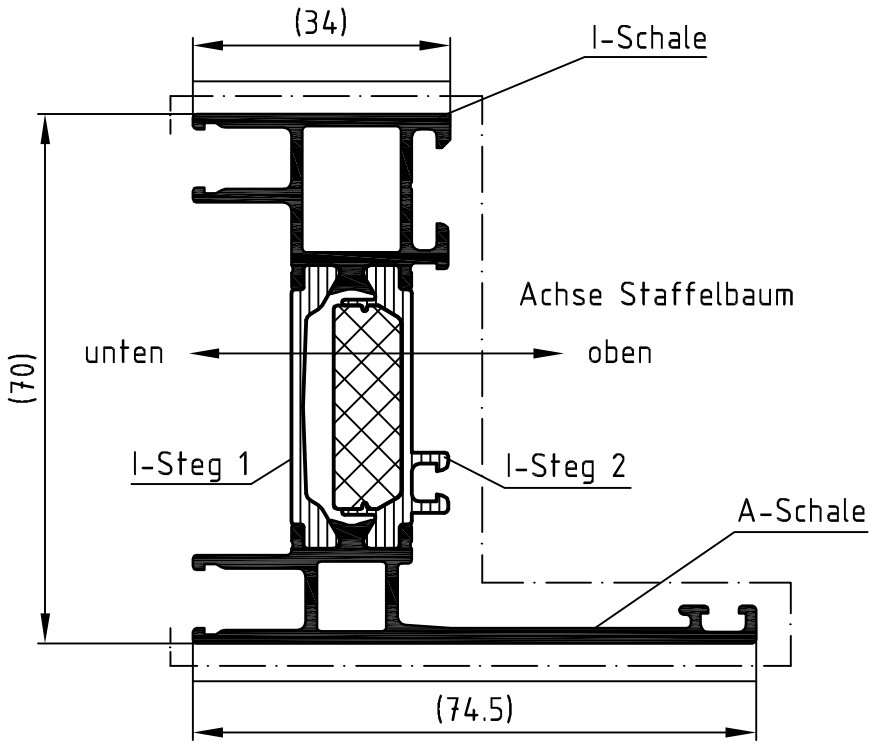

Beschichtung:

Profile vorzugsweise in einer Vertikalanlage beschichten.

Die Profile sind generell in beiden Aluminium-Hohlkammern spannungsfrei aufzustaffeln.

Die Objekttemperatur darf 180°C nicht überschreiten.

Bei Nichtbeachtung besteht das Risiko des Schalenversatzes!

Eloxal:

Die Profile sind generell in beiden Aluminium-Hohlkammern spannungsfrei aufzustaffeln.

Die Spülvorgänge nach dem Beizen und Dekapieren sind so oft durchzuführen, bis das Spülwasser sauber ist.

Verbund-werkstoff	Verb.-kosten
PT	387280
PA	387290

L [m]	Verbund	I-Schale	A-Schale	Steg PA1	Steg PA2
6	366160	345550	357450	244381	244391

		Zulässige Abweichung / Permissable tolerance	Oberflächenabwicklung / Circumference	VP / PU	Info-Plan:
			mech. polished – 109		
			uml. total 362	Maßstab / Scale 1 : 1	Gewicht / Weight 1235.93 g/m
Paßmaße / Close tol.	Abmaße / Std. tolerance		beschichtet / coated — - —		
Original / Änderung / Revision / Version 0100			Datum / Date	Name	Werkstoff / Material
Name			16.07.2009		Benennung / Title: Profil
		gez. / drawn		Schaper	
		gepr. / checked		Ackermann	
		ges. / seen		Nienhüser	Schüco AWS 70 BS.HI Dehnungspro.34/74.5
					Zeichn.-Nr. / Drawing No. 366160 BP 0000
		SCHÜCO			EDV erstellt: Ohne Unterschrift gültig / generated by EDP valid without signature
					Ersatz für / Replacement for

Technical data subject to change. © Schüco International KG, Bielefeld, Germany. All Rights Reserved.
Technische Änderungen vorbehalten. © Schüco International KG, Bielefeld, Germany. Alle Rechte vorbehalten.