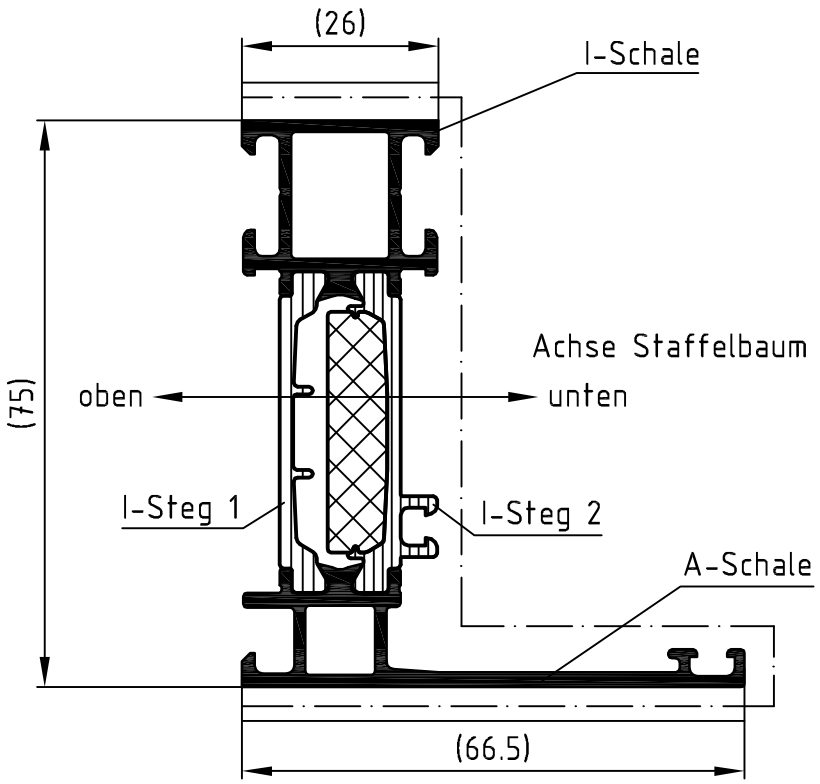

Beschichtung:

Profile vorzugsweise in einer Vertikalanlage beschichten.

Die Profile sind generell in beiden Aluminium-Hohlkammern spannungsfrei aufzustaffeln.

Die Objekttemperatur darf 180°C nicht überschreiten.

Bei Nichtbeachtung besteht das Risiko des Schalenversatzes!

Eloxal:

Die Profile sind generell in beiden Aluminium-Hohlkammern spannungsfrei aufzustaffeln.

Die Spülvorgänge nach dem Beizen und Dekapieren sind so oft durchzuführen, bis das Spülwasser sauber ist.

Verbund-werkstoff	Verb.-kosten
PT	387600
PA	387610

L [m]	Verbund	I-Schale	A-Schale	Steg PA1	Steg PA2
6	366250	345280	357420	284013	284027

Paßmaße Close tol. / Abmaße Std. tolerance	Zulässige Abweichung Permissable tolerance	Oberflächenabwicklung Circumference: mech. polished – 93; uml. total 310; beschichtet coated — - —	VP PU	Info-Plan:	
			Maßstab Scale 1 : 1	Gewicht Weight 1127.5 g/m	
Original / Änderung Revision / Version 0100		Datum Date	Name	Werkstoff Material	
Name		27.05.2009		Benennung Title: Profil	
		gez. drawn	Symens		
		gepr. checked	Ackermann		
		ges. seen	Nienhüser	Schüco AWS 75 BS.HI Blendrahmen 26/66.5	
		SCHÜCO		Zeichn.-Nr. Drawing No. 366250 BP 0000	
				EDV erstellt: Ohne Unterschrift gültig generated by EDP valid without signature	Ersatz für Replacement for

Technical data subject to change. © Schüco International KG, Bielefeld, Germany. All Rights Reserved.
Technische Änderungen vorbehalten. © Schüco International KG, Bielefeld, Germany. Alle Rechte vorbehalten.