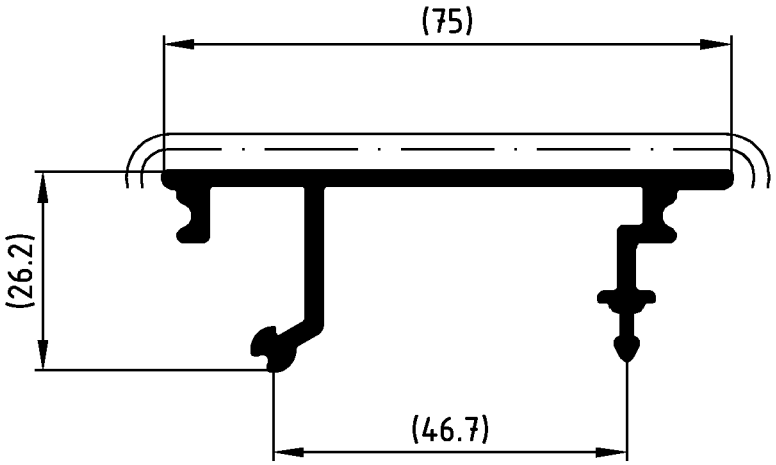

		Zulässige Abweichung Permissable tolerance	Oberflächenabwicklung Circumference	VP PU	Info-Plan:
			mech. polished – 95	Maßstab Scale 1 : 1	Gewicht Weight g/m
Paßmaße Close tol.	Abmaße Std. tolerance		uml. total 291		
			beschichtet coated — - —	Werkstoff Material	
Original / Änderung Revision / Version 0302			Datum Date / Name		
Name Schütte			10.02.2007 DORNDE	Benennung Title	Klipsprofil
Oberflächenabwicklung uml.		gez. drawn	Dorn		
korrigiert		gepr. checked	Stockhausen		
		ges. seen	Meyer	AWS 216 HW	Führung außen/innen VS
		SCHÜCO		Zeichn.-Nr. Drawing No.	369360 BP 0000
				EDV erstellt Ohne Unterschrift gültig generated by EDP valid without signature	Ersatz für Replacement for

Technical data subject to change. © Schüco International KG, Bielefeld, Germany. All Rights Reserved.
Technische Änderungen vorbehalten. © Schüco International KG, Bielefeld, Germany. Alle Rechte vorbehalten.