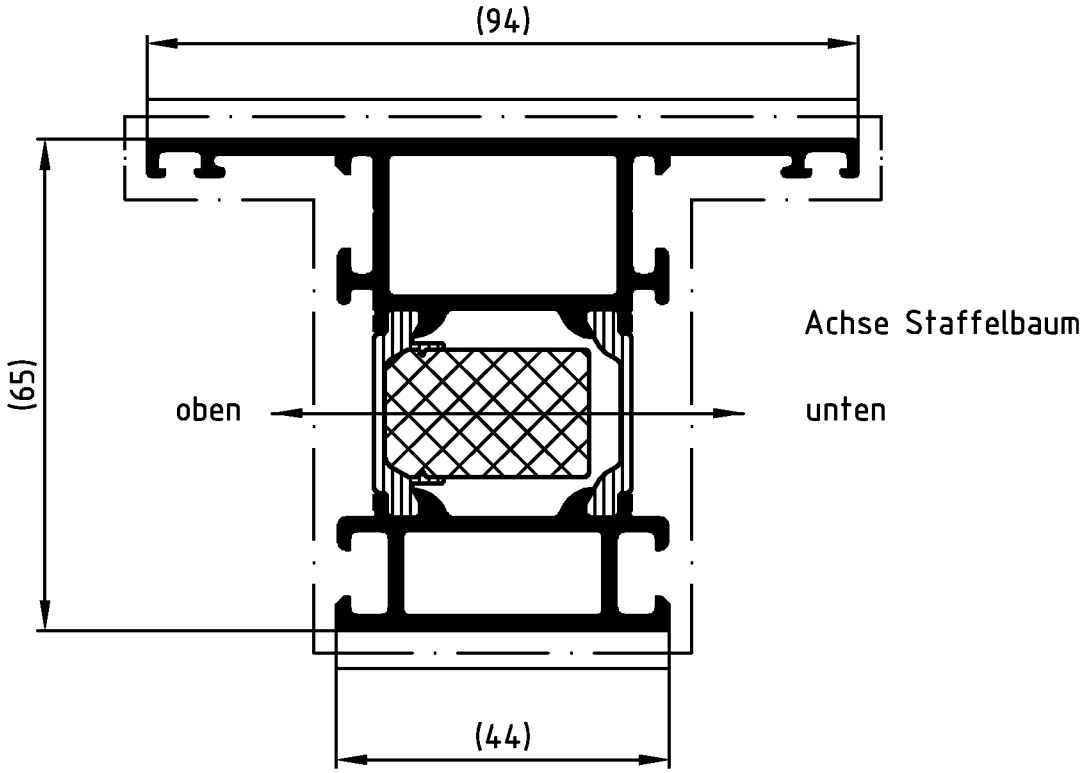

Die Profile sind generell in beiden
Aluminium-Hohlkammern spannungsfrei aufzustaffeln.

Beschichtung: die Objekttemperatur darf 180°C nicht überschreiten.

Eloxal: Die Spülvorgänge nach dem Beizen und Dekapieren sind so oft durchzuführen, bis das Spülwasser sauber ist.

Lagerlänge	Profil-Verbund	I-Schale	A-Schale	Verbundleiste		
				GL	GL.m.Sch.	NU
5.5m	-	-	-	-	-	-
6m	370310	181210	181150	244363	244369	-
6.5m	-	-	-	-	-	-

Zulässige Abweichung / Permissable tolerance	Oberflächenabwicklung / Circumference		VP / PU	Info-Plan:	
	mech. polished	- 138	Maßstab / Scale 1 : 1	Gewicht / Weight	g/m
	uml. total	418			
Paßmaße / Close tol. — Abmaße / Std. tolerance	beschichtet / coated	— - —	Werkstoff / Material		
Original / Änderung / Revision / Version 0100	Datum / Date	Name			
Name	19.07.2004	Prakpl17	Benennung / Title	Profil	
	gez. / drawn	Praktikant17			
	gepr. / checked	Gödecker			
	ges. / seen	Nienhüser	Royal S 65.HI	Riegel / Pfosten 94/44	
SCHÜCO			Zeichn.-Nr. / Drawing No.	370310 BP 0000	
			EDV erstellt / Ohne Unterschrift gültig / generated by EDP / valid without signature	Ersatz für / Replacement for	

Fuer die Herstellung und Entwurf wird das Eigentum ausdruecklich vorbehalten und der gesetzliche Schutz gemaess BGB Parag. 823,826,1004 voll in Anspruch genommen. -Unbefugte Vervielfaeltigungen, Verbreitungen und Wiedergaben -ganz oder teilweise- werden gmaess 2 Absatz 2 Ziffer 7,96ff. und 106ff. Urhebergesetz sowie u.U. nach Parag.1,3,4,18 und 19 zivil- und strafrechtlich verfolgt. Bezueglich Rechtsansprueche a.d. Benutzung gelten unsere allgemeinen Verkaufs- und Lieferbedingungen.