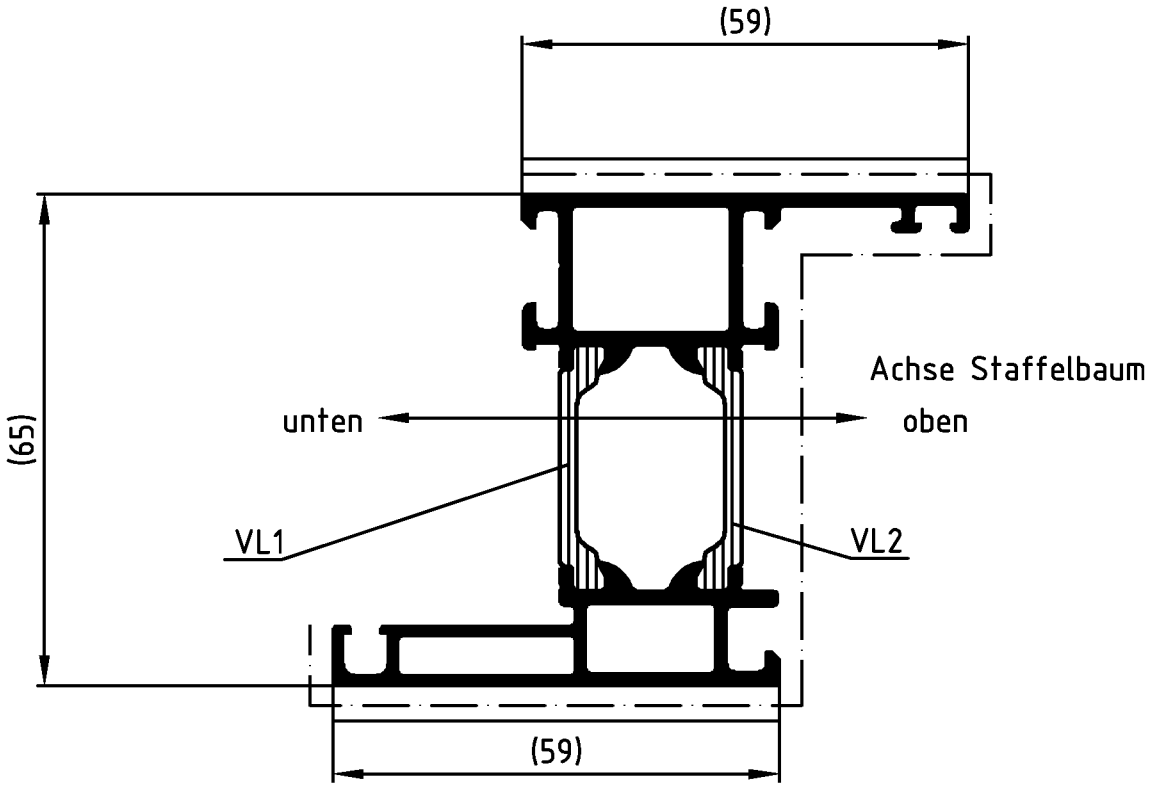

Die Profile sind generell in beiden Aluminium-Hohlkammern spannungsfrei aufzustaffeln.

Beschichtung: Die Objekttemperatur darf 180°C nicht überschreiten.

Eloxal: Die Spülvorgänge nach dem Beizen und Dekapieren sind so oft durchzuführen, bis das Spülwasser sauber ist.

Lagerlänge	Profil-Verbund	I-Schale	A-Schale	Verbundleiste	
				VL1	VL2
6.0m	373060	345640	347080	224085	224085

Zulässige Abweichung / Permissable tolerance	Oberflächenabwicklung / Circumference		VP / PU	Info-Plan:
	mech. polished	– 118	Maßstab / Scale 1 : 1	Gewicht / Weight g/m
	uml. total	365		
Paßmaße / Close tol. — Abmaße / Std. tolerance	beschichtet / coated	— - —	Werkstoff / Material	

Original / Änderung / Revision / Version 0201		Datum / Date	Name
Name Helwer		16.02.2006	gaesim
Umlaufende geändert	gez. / drawn		Schaper
	gepr. / checked		Leistner
	ges. / seen		Nienhüser

Benennung / Title: **Profil**

Schüco AWS 65 — Blendrahmen 59/59

Zeichn.-Nr. / Drawing No.: 373060 BP 0000

SCHÜCO

EDV erstellt / Ohne Unterschrift gültig / generated by EDP / valid without signature

Ersatz für / Replacement for

Technical data subject to change. © Schüco International KG, Bielefeld, Germany. All Rights Reserved.
Technische Änderungen vorbehalten. © Schüco International KG, Bielefeld, Germany. Alle Rechte vorbehalten.