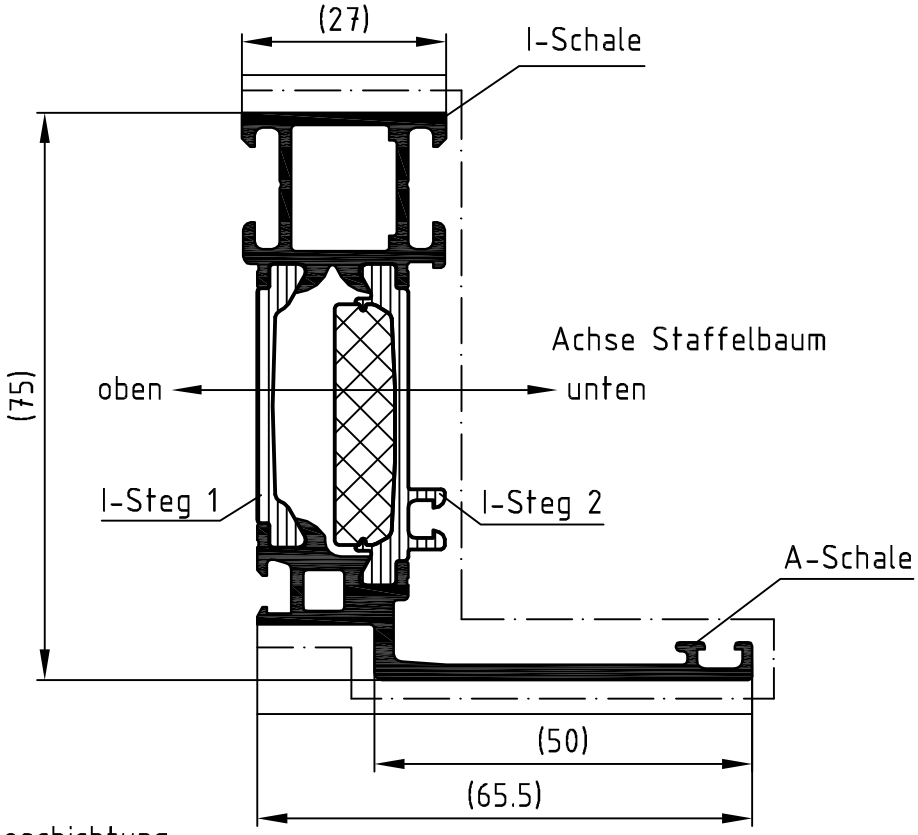

Beschichtung:

Profile vorzugsweise in einer Vertikalanlage beschichten.

Die Profile sind generell in beiden Aluminium-Hohlkammern spannungsfrei aufzustaffeln.

Die Objekttemperatur darf 180°C nicht überschreiten.

Bei Nichtbeachtung besteht das Risiko des Schalenversatzes!

Eloxal:

Die Profile sind generell in beiden Aluminium-Hohlkammern spannungsfrei aufzustaffeln.

Die Spülvorgänge nach dem Beizen und Dekapieren sind so oft durchzuführen, bis das Spülwasser sauber ist.

Verbund-werkstoff	Verb.-kosten
PT	392780
PA	392770

L [m]	Verbund	I-Schale	A-Schale	Steg PA1	Steg PA2
6	374060	361620	361640	244381	284027

Zulässige Abweichung Permissable tolerance		Oberflächenabwicklung Circumference		VP PU	Info-Plan:
		mech. pollshed	– 93	Maßstab Scale 1 : 1	Gewicht Weight 1209.58 g/m
		uml. total	301		
Paßmaße Close tol.	Abmaße Std. tolerance	beschichtet coated	— - —	Werkstoff Material	
Original / Änderung Revision / Version	0100	Datum Date	Name		
Name		05.06.2009		Benennung Title	Profil
	gez. drawn	Symens			
	gepr. checked	Ackermann			
	ges. seen	Nienhüser		Schüco AWS 75 BS.HI	Blendrahmen 27/50
				Zeichn.-Nr. Drawing No.	374060 BP 0000
				EDV erstellt: Ohne Unterschrift gültig generated by EDP valid without signature	Ersatz für Replacement for

SCHÜCO

Technical data subject to change. © Schüco International KG, Bielefeld, Germany. All Rights Reserved.
Technische Änderungen vorbehalten. © Schüco International KG, Bielefeld, Germany. Alle Rechte vorbehalten.