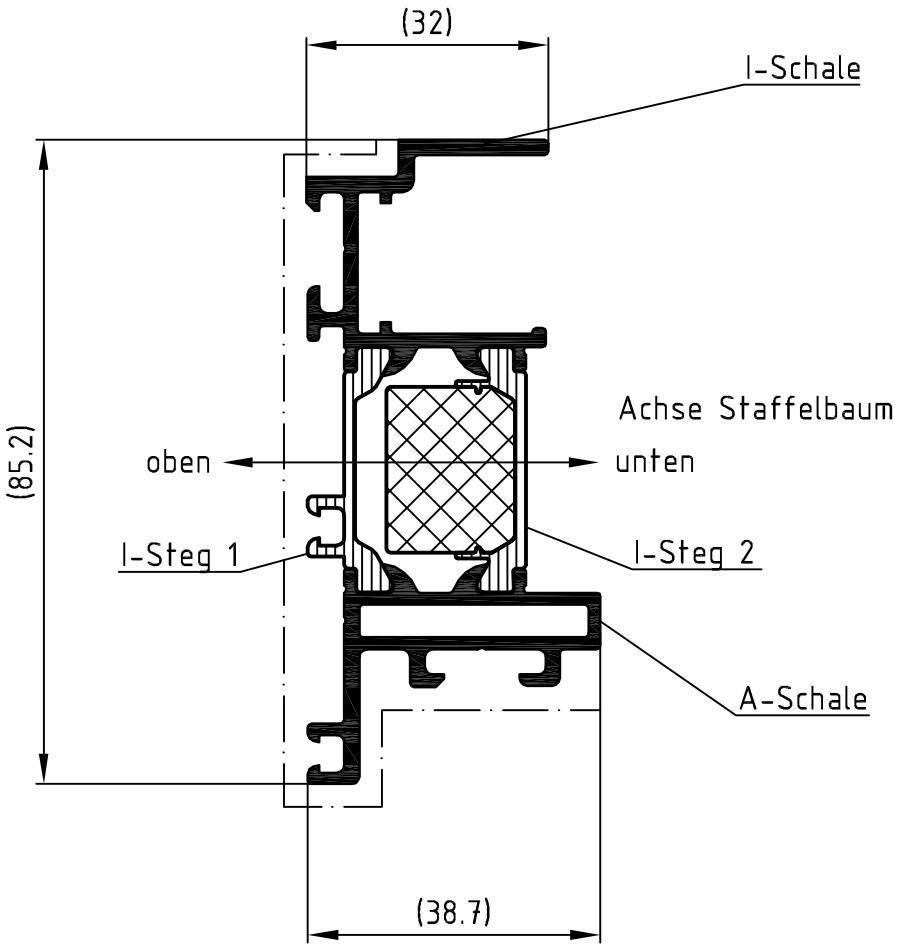

Beschichtung:

Die Profile sind generell in beiden Aluminium-Hohlkammern spannungsfrei aufzustaffeln.

Die Objekttemperatur darf 180°C nicht überschreiten.

Bei Nichtbeachtung besteht das Risiko des Schalenversatzes!

Eloxal:

Die Profile sind generell in beiden Aluminium-Hohlkammern spannungsfrei aufzustaffeln.

Die Spülvorgänge nach dem Beizen und Dekapieren sind so oft durchzuführen, bis das Spülwasser sauber ist.

L [m]	Verbund	I-Schale	A-Schale	Steg PA1	Steg PA2
6	390060	181750	391100	244223	244219

Zulässige Abweichung / Permissable tolerance	Oberflächenabwicklung / Circumference		VP / PU	Info-Plan:
	mech. polished	– 0	Maßstab / Scale 1 : 1	Gewicht / Weight 1201.98 g/m
	uml. total	328		
Paßmaße / Close tol. — Abmaße / Std. tolerance	beschichtet / coated	— - —	Werkstoff / Material	

Original / Änderung / Revision / Version	0201	Datum / Date	Name
Name		28.08.2009	
Zeichn. in AutoCAD konvertiert	gez. / drawn		Schaper
SAP Daten aktualisiert	gepr. / checked		Karnagel
	ges. / seen		Nienhüser

Benennung / Title: **Profil**

Schüco AWS 105 CC.HI — Stulpprofil in. 32

Zeichn.-Nr. / Drawing No.: 390060 BP 0000

SCHÜCO

EDV erstellt: Ohne Unterschrift gültig / generated by EDP valid without signature

Ersatz für / Replacement for

Technical data subject to change. © Schüco International KG, Bielefeld, Germany. All Rights Reserved.
Technische Änderungen vorbehalten. © Schüco International KG, Bielefeld, Germany. Alle Rechte vorbehalten.