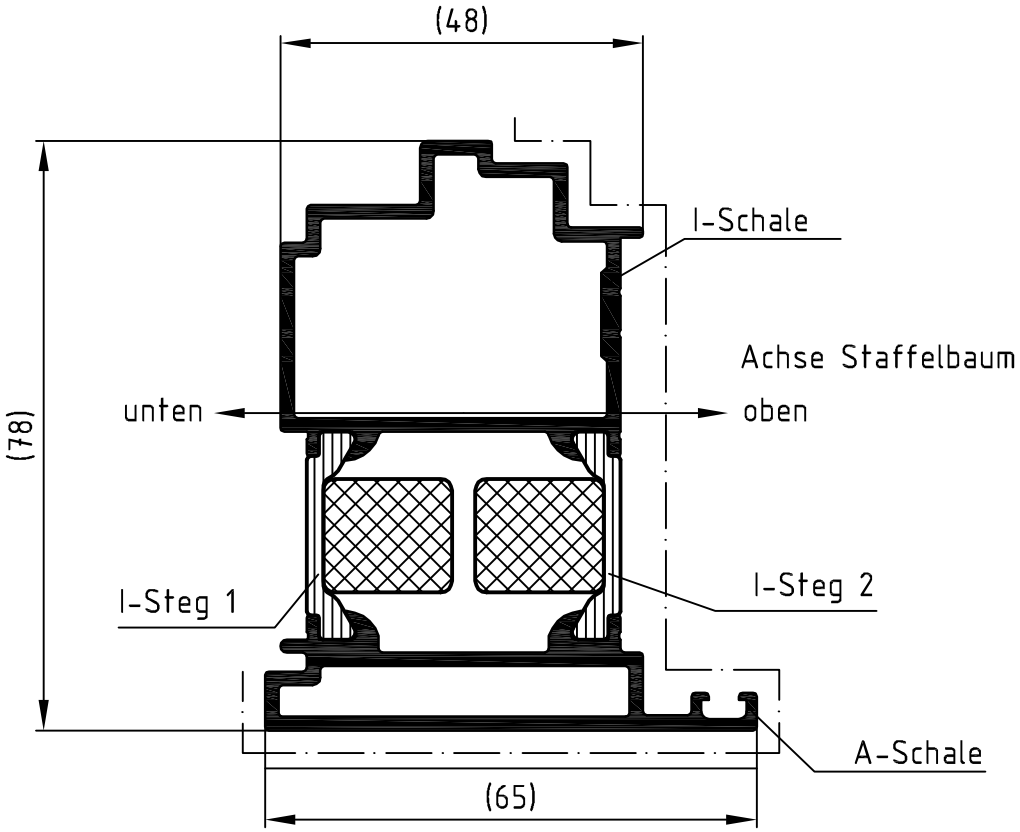

Beschichtung:

Profile vorzugsweise in einer Vertikalanlage beschichten.

Die Profile sind generell in beiden Aluminium-Hohlkammern spannungsfrei aufzustaffeln.

Die Objekttemperatur darf 180°C nicht überschreiten.

Bei Nichtbeachtung besteht das Risiko des Schalenversatzes!

Eloxal:

Die Profile sind generell in beiden Aluminium-Hohlkammern spannungsfrei aufzustaffeln.

Die Spülvorgänge nach dem Beizen und Dekapieren sind so oft durchzuführen, bis das Spülwasser sauber ist.

L [m]	Verbund	I-Schale	A-Schale	Steg PA1	Steg PA2
4,5	396890	375330	188100	284271	284271

Zulässige Abweichung / Permissable tolerance	Oberflächenabwicklung / Circumference		VP / PU	Info-Plan:	
	mech. polished	– 65	Maßstab / Scale	1 : 1	Gewicht / Weight 1723.74 g/m
	uml. total	277			
Paßmaße / Close tol. — Abmaße / Std. tolerance	beschichtet / coated	— - —	Werkstoff / Material		
Original / Änderung / Revision / Version 0201	Datum / Date	Name			
Name	09.10.2009		Benennung / Title	Profil	
Zeichnung nach Schüco Norm	gez. / drawn	Richter			
überarbeitet	gepr. / checked	Beatrix			
Text hinzu	ges. / seen	Schiller	Schüco ADS 75 HD.HI	Stulpprofil 65	
			Zeichn.-Nr. / Drawing No.	396890 BP 0000	
SCHÜCO			EDV erstellt: Ohne Unterschrift gültig / generated by EDP valid without signature	Ersatz für / Replacement for	

Technical data subject to change. © Schüco International KG, Bielefeld, Germany. All Rights Reserved.
Technische Änderungen vorbehalten. © Schüco International KG, Bielefeld, Germany. Alle Rechte vorbehalten.