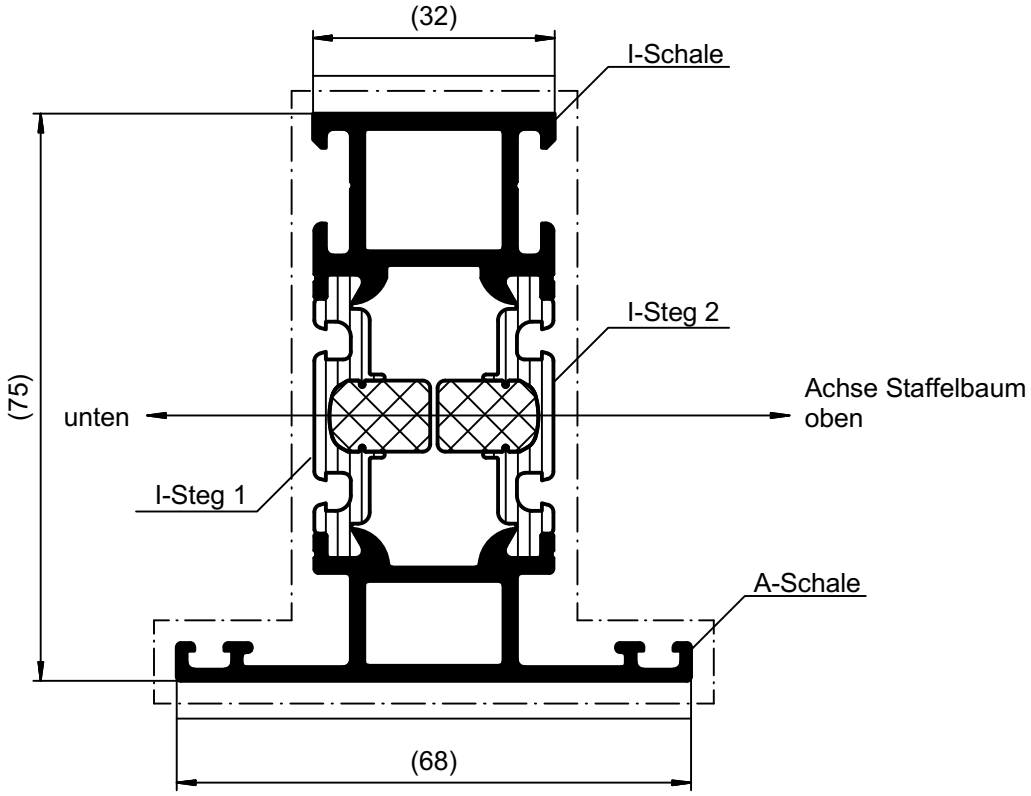

Beschichtung:

Die Profile sind generell in beiden Aluminium-Hohlkammern spannungsfrei aufzustaffeln.
Die Objekttemperatur darf 180°C nicht überschreiten.
Bei Nichtbeachtung besteht das Risiko des Schalenversatzes!

Eloxal:

Die Profile sind generell in beiden Aluminium-Hohlkammern spannungsfrei aufzustaffeln.
Die Spülvorgänge nach dem Beizen und Dekapieren sind so oft durchzuführen, bis das Spülwasser sauber ist.

L [m]	Verbund	I-Schale	A-Schale	Steg PA1	Steg PA2
6,000	430430	431500	431610	284461	284461

Gewicht / Weight 1.449,55 g/m	Oberflächenabwicklung / Circumference		Oberfläche / Surface
Zulässige Abweichung / Permissable tolerance	mech. polished	100	Farbe / Colour
	uml. total	320	
	beschichtet / coated	— - —	Werkstoff / Material
Original / Änderung / Revision / Version 0201			Norm
Änderungsgrund / Revision / Version	Maßstab / Scale	1 : 1	Benennung / Title
Statik neu gerechnet	Datum / Date	16.11.2015	Flügelsprosse 68
von AutoCAD nach	gez. / drawn	Sawadsky, S.	
Inventor konvertiert	gepr. / checked	Diestelmeier, S.	Schüco ASS 80 FD.HI — Profil
	ges. / seen	Olk, F.	Zeichn.-Nr. / Drawing No. 430430_BP_0000
	SCHÜCO		EDV erstellt / Ohne Unterschrift gültig / generated by EDP / valid without signature — Ersatz für / Replacement for

Inventor

Technical data subject to change. © Schüco International KG, Bielefeld, Germany. All Rights Reserved.
Technische Änderungen vorbehalten. © Schüco International KG, Bielefeld, Germany. Alle Rechte vorbehalten.