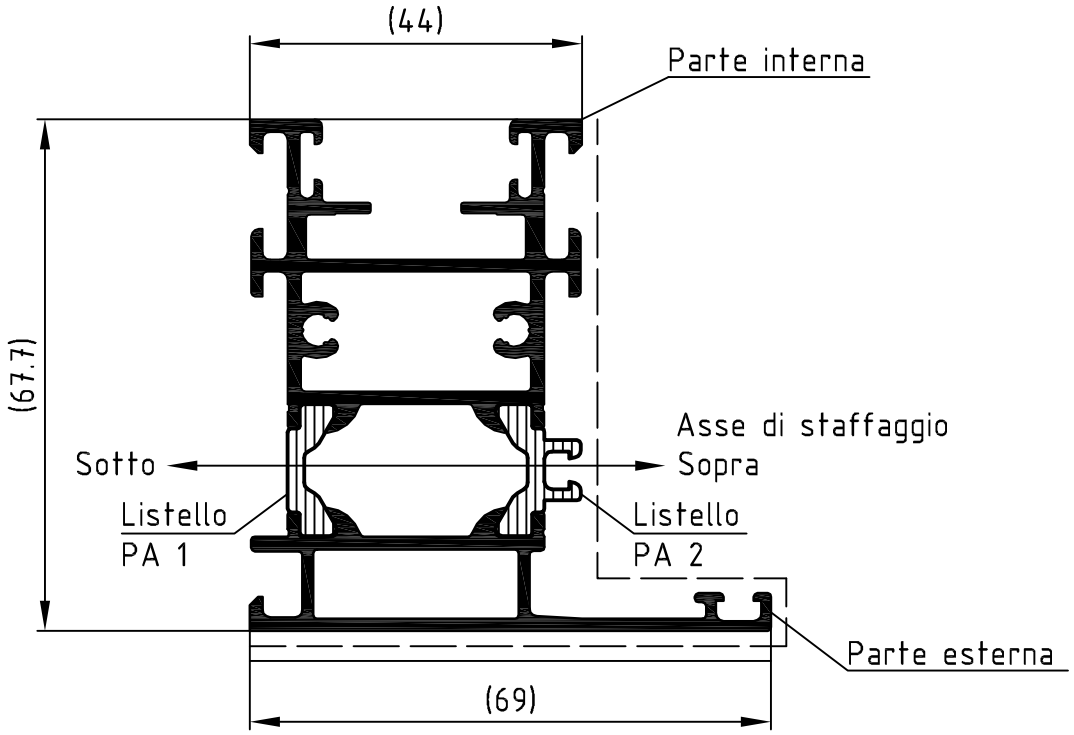

VERNICIATURA

Il profilo deve essere appeso in entrambe le tubolarità in modo che non subisca tensionature
La temperatura massima raggiungibile sul profilo è di 180°

OSSIDAZIONE

Il profilo deve essere appeso in entrambe le tubolarità in modo che non subisca tensionature.
Dopo il bagno di decappaggio e ossidazione i profili devono subire più lavaggi con acqua deminarilizzata.

L [m]	Profilo assiemato	Parte interna	Parte esterna	Listello PA1	Listello PA2
6	466060	186940	347280	224073	224077

Tolleranze Close tol. / Scostamenti Std. tolerance	Tolleranze non indicate Permissable tolerance	Perimetri Circumference: per.pulit. polished – 69; per.est. total 570; per.in vista coated — - —	VP PU	Info-Plan:	
			Scala Scale 1 : 1	Peso Weight 1818.09 g/m	
			Materiale Material EN AW 6060 - T66		
Revisione / Versione Revision / Version 0302		Data Date	Nome Name		
Nome Name		17.01.2013	AUTUGI	Descrizione Title	Profilo in alluminio
	dis. drawn		Autunno		Alluminio / Legno
	control. checked		Stefani		Schüco AWS 75 TC — Telaio 44/69 MM
	benest. seen		Nobile		
				Art.-Nr Drawing No.	466060 BP 0000
				Realizzato da EDP Valido senza firma generated by EDP valid without signature	Sostituisce il Replacement for

SCHÜCO

Technical data subject to change. © Schüco International , Italia. All Rights Reserved.
Dati tecnici soggetti a variazione. © Schüco International , Italia. Tutti i diritti riservati.