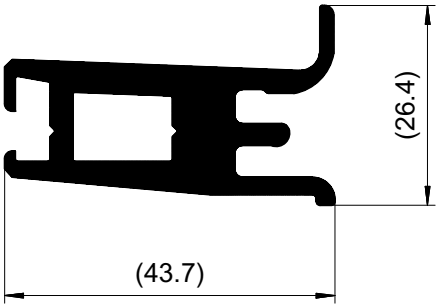

Achtung ! Dieser Artikel unterliegt der hEN Norm EN 1090-1. Die SN-176 beschreibt die geforderten Dokumente und Nachweise.

Important ! This article is subject to hEN standard EN 1090-1. SN-176 describes the required documents and certification.

L [m]	Profil
6,000	477300

Gewicht / Weight	1.127,06 g/m	Oberflächenabwicklung / Circumference	
Zulässige Abweichung / Permissable tolerance		mech. polished	0
		uml. total	193
		beschichtet / coated	— - —
Original / Änderung / Revision / Version	0302		
Änderungsgrund / Revision / Version		Maßstab / Scale	1 : 1
Hinweis hEN hinzu		Datum / Date	10.12.2015
		gez. / drawn	Loewen, A.
		gepr. / checked	Kortekamp, P.
		ges. / seen	Meyer, J.

Oberfläche / Surface

Farbe / Colour

Werkstoff / Material

Norm

Benennung / Title: Glasträger 41,7 mm (E1)

Schüco FWS 60 — Alu-Profil

Zeichn.-Nr. / Drawing No.: 477300_BP_0000

SCHÜCO

EDV erstellt / Ohne Unterschrift gültig / generated by EDP / valid without signature

Ersatz für / Replacement for

Inventor

Technical data subject to change. © Schüco International KG, Bielefeld, Germany. All Rights Reserved.
Technische Änderungen vorbehalten. © Schüco International KG, Bielefeld, Germany. Alle Rechte vorbehalten.