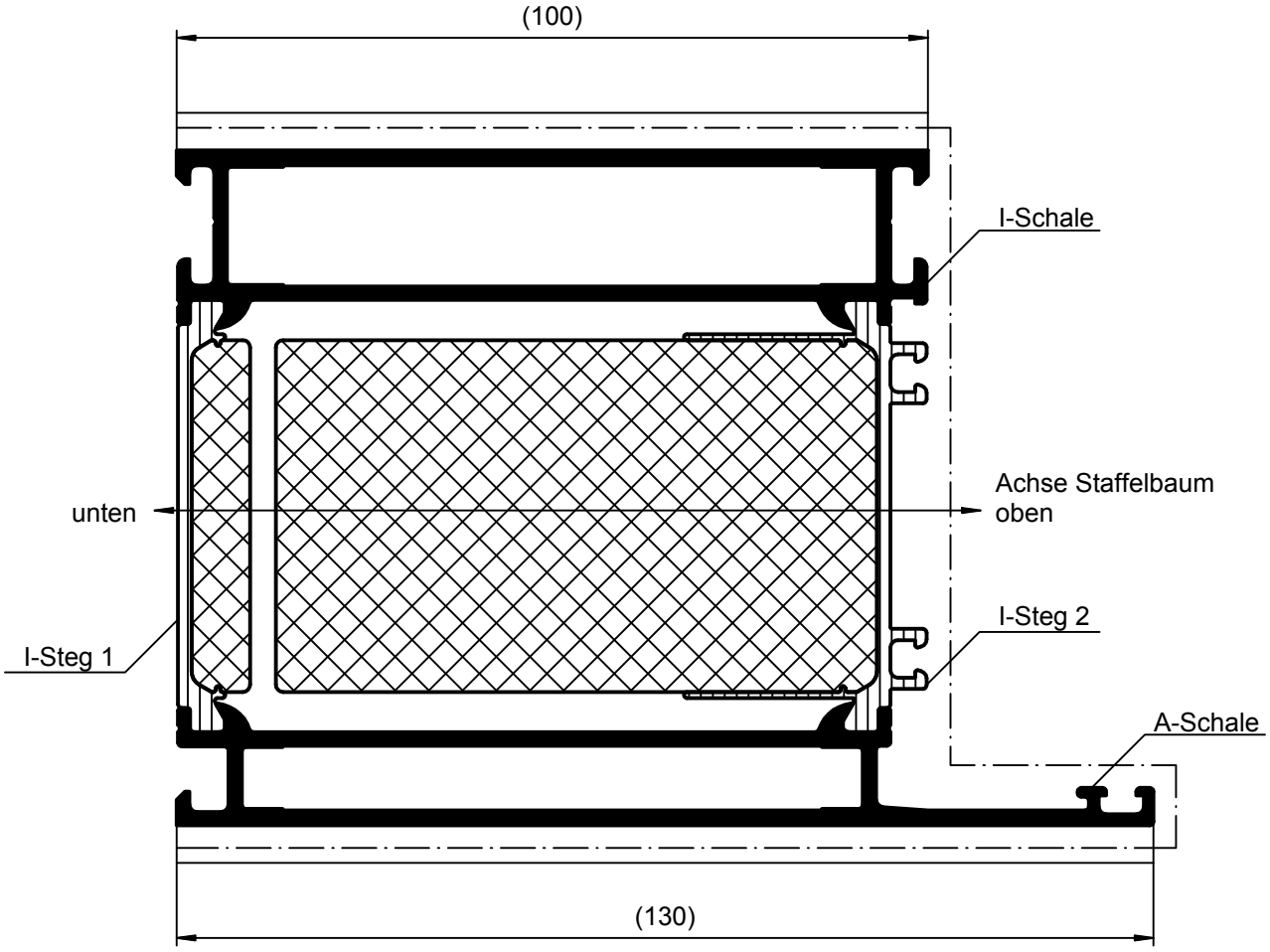

Beschichtung:

Profile vorzugsweise in einer Vertikalanlage beschichten.
Die Profile sind generell in beiden Aluminium-Hohlkammern spannungsfrei aufzustaffeln.
Die Objekttemperatur darf 180°C nicht überschreiten.
Bei Nichtbeachtung besteht das Risiko des Schalenversatzes!

Eloxal:

Die Profile sind generell in beiden Aluminium-Hohlkammern spannungsfrei aufzustaffeln.
Die Spülvorgänge nach dem Beizen und Dekapieren sind so oft durchzuführen, bis das Spülwasser sauber ist.

L [m]	Verbund	I-Schale	A-Schale	Steg PA1	Steg PA2
6,000	480380	345190	445080	284585	278209

Zulässige Abweichung / Permissable tolerance		Oberflächenabwicklung / Circumference	
		mech. polished	230
		uml. total	426
Paßmaße / Close tol.	Abmaße / Std. tolerance	beschichtet / coated	— - —

Original / Änderung / Revision / Version	0100	Datum / Date	Name
Name		09.04.2015	
	gez. / drawn		Walther
	gepr. / checked		Matthies
	ges. / seen		Gödecker

SCHÜCO

VP / PU

Maßstab / Scale 1 : 1

Gewicht / Weight 2.697,82 g/m

Werkstoff / Material

Benennung / Title

Blendrahmen 100/130

Schüco AWS 90.SI+ Profil

Zeichn.-Nr. / Drawing No. 480380_BP_0000

EDV erstellt / Ohne Unterschrift gültig / generated by EDP / valid without signature

Ersatz für / Replacement for

Inventor

Technical data subject to change. © Schüco International KG, Bielefeld, Germany. All Rights Reserved.
Technische Änderungen vorbehalten. © Schüco International KG, Bielefeld, Germany. Alle Rechte vorbehalten.