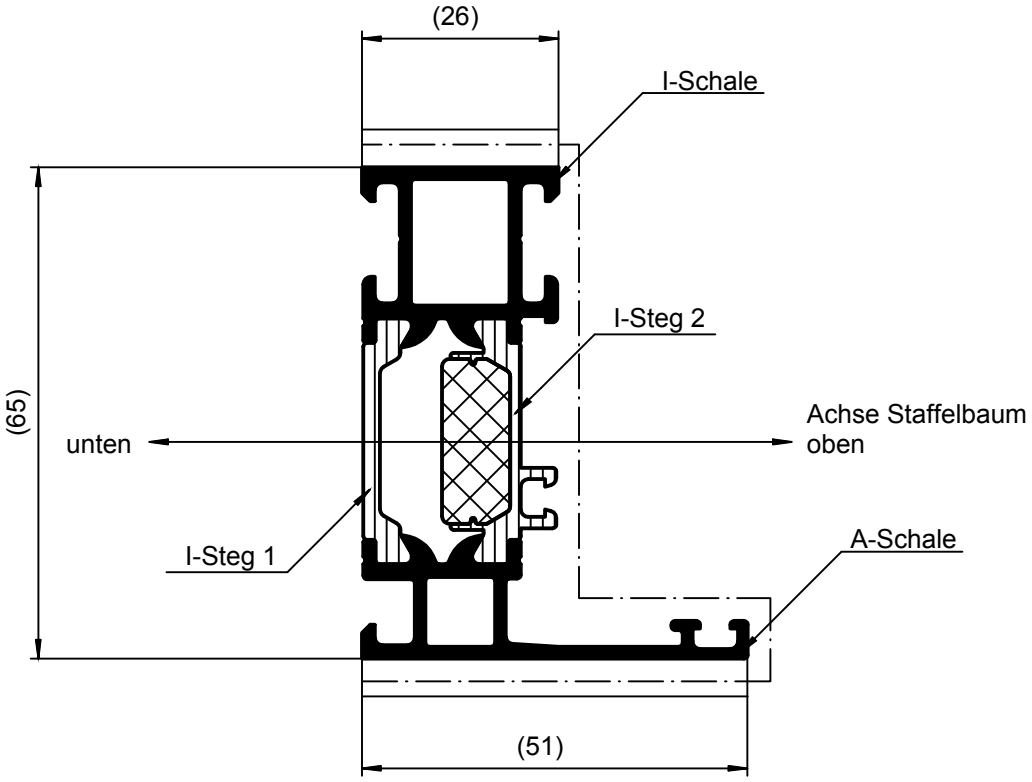

Beschichtung:

Die Profile sind generell in beiden Aluminium-Hohlkammern spannungsfrei aufzustaffeln.
Die Objekttemperatur darf 180°C nicht überschreiten.
Bei Nichtbeachtung besteht das Risiko des Schalenversatzes!

Eloxal:

Die Profile sind generell in beiden Aluminium-Hohlkammern spannungsfrei aufzustaffeln.
Die Spülvorgänge nach dem Beizen und Dekapieren sind so oft durchzuführen, bis das Spülwasser sauber ist.

L [m]	Verbund	I-Schale	A-Schale	Steg PA1	Steg PA2
6,000	480390	345140	345040	224085	244225

Paßmaße / Close tol.	Abmaße / Std. tolerance	Zulässige Abweichung / Permissable tolerance	Oberflächenabwicklung / Circumference
			mech. polished: 77
			uml. total: 270
			beschichtet / coated: — - —

Original / Änderung / Revision / Version	0100	Datum / Date	Name
Name		16.02.2015	
	gez. / drawn		Wiebe
	gepr. / checked		Polle
	ges. / seen		Lückingsmeier

SCHÜCO

VP / PU

Maßstab / Scale: 1 : 1

Gewicht / Weight: 1.037,40 g/m

Werkstoff / Material

Benennung / Title: Blendrahmen 26/51

Schüco AWS 65.HI+ Profil

Zeichn.-Nr. / Drawing No.: 480390_BP_0000

EDV erstellt / Ohne Unterschrift gültig / generated by EDP / valid without signature

Ersatz für / Replacement for

Inventor

Technical data subject to change. © Schüco International KG, Bielefeld, Germany. All Rights Reserved.
Technische Änderungen vorbehalten. © Schüco International KG, Bielefeld, Germany. Alle Rechte vorbehalten.