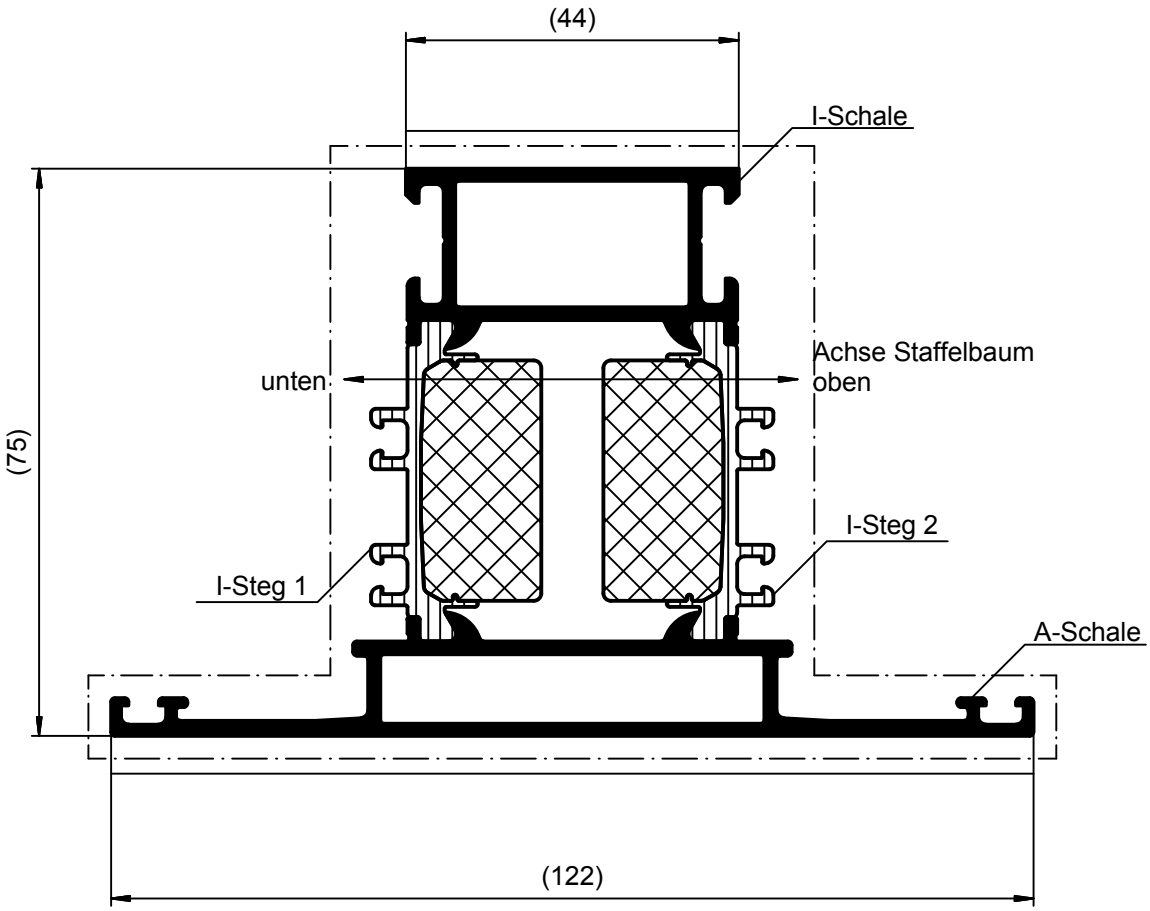

Beschichtung:

Profile vorzugsweise in einer Vertikalanlage beschichten.
Die Profile sind generell in beiden Aluminium-Hohlkammern spannungsfrei aufzustaffeln.
Die Objekttemperatur darf 180°C nicht überschreiten.
Bei Nichtbeachtung besteht das Risiko des Schalenversatzes!

Eloxal:

Die Profile sind generell in beiden Aluminium-Hohlkammern spannungsfrei aufzustaffeln.
Die Spülvorgänge nach dem Beizen und Dekapieren sind so oft durchzuführen, bis das Spülwasser sauber ist.

L [m]	Verbund	I-Schale	A-Schale	Steg PA1	Steg PA2
6,000	523860	508970	508980	278639	278639

Gewicht / Weight: 1757.83 g/m	Oberflächenabwicklung / Circumference		Oberfläche / Surface
Zulässige Abweichung / Permissable tolerance	mech. polished	166	Farbe / Colour
	uml. total	403	
			Werkstoff / Material
Original / Änderung / Revision / Version: 0100			Norm
Änderungsgrund / Revision / Version	Maßstab / Scale: 1 : 1		Benennung / Title: Pfosten 44/122
	Datum / Date: 23.05.2019		
	gez. / drawn: Schaper, S.		
	gepr. / checked: Symens, F.		Schüco AWS 75 PD.SI — Profil
	ges. / seen: Gödecker, C.		Zeichn.-Nr. / Drawing No.: 523860_BP_0000
	SCHÜCO		EDV erstellt / Ohne Unterschrift gültig / generated by EDP / valid without signature — Ersatz für / Replacement for

Technical data subject to change. © Schüco International KG, Bielefeld, Germany. All Rights Reserved.
Technische Änderungen vorbehalten. © Schüco International KG, Bielefeld, Germany. Alle Rechte vorbehalten.

Inventor