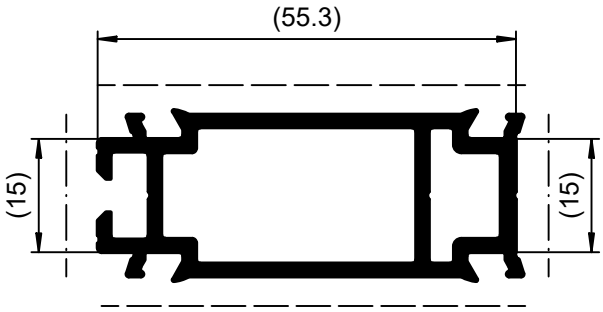

Wohnbaulogistik

- Vorbehandlung: keine
- Beschichtung: Fassadenqualität
- Lagerfarbe: RAL 9005 tiefschwarz
- Farbcode: 9005-001

ACHTUNG: Bereich (----) von Farbe, insbesondere von Farbspritzern und Verdickungen freihalten

L [m]	Profil
3,000	546762
6,500	546732

Gewicht / Weight 878.37 g/m	Oberflächenabwicklung / Circumference		Oberfläche / Surface
Zulässige Abweichung / Permissable tolerance	mech. polished	0	Farbe / Colour
	uml. total	218	
			Werkstoff / Material
Original / Änderung / Revision / Version 0100			Norm
Änderungsgrund / Revision / Version	Maßstab / Scale		Benennung / Title: M-Schale 76 schwarz
	Datum / Date 07.11.2022		
	gez. / drawn Rodomski, J.		
	gepr. / checked Pein, S.		Schüco AD UP — Alu-Profil
	ges. / seen Schiller, M.		Zeichn.-Nr. / Drawing No. 546732_BP_0000
	SCHÜCO		EDV erstellt / Ohne Unterschrift gültig / generated by EDP / valid without signature — Ersatz für / Replacement for

Technical data subject to change. © Schüco International KG, Bielefeld, Germany. All Rights Reserved.
Technische Änderungen vorbehalten. © Schüco International KG, Bielefeld, Germany. Alle Rechte vorbehalten.

Inventor