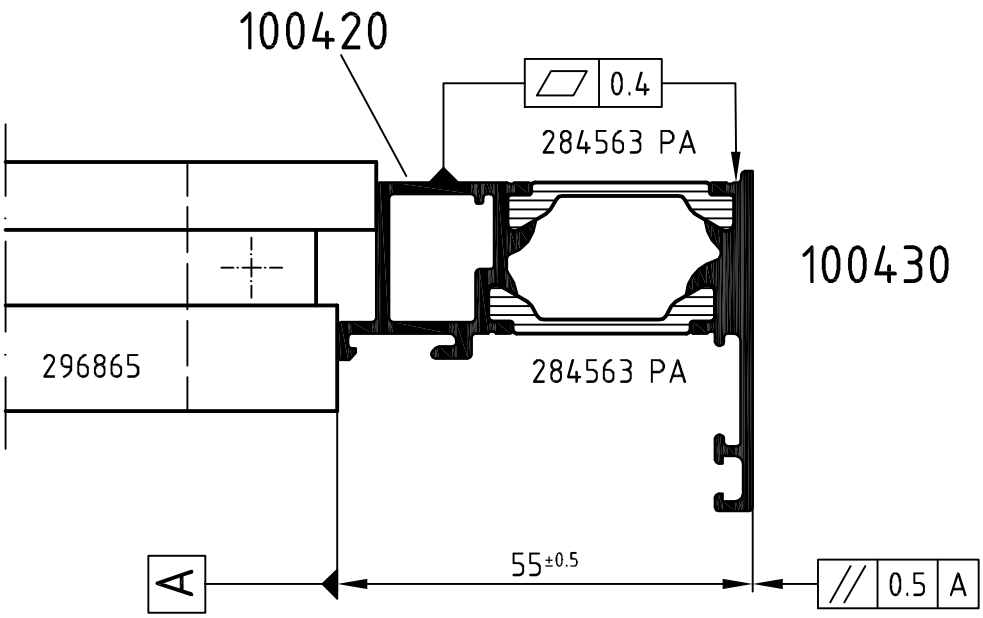

Achtung: / **Attention:** Das Rollergebnis ist nach dem Verbund des Profiles anhand der Prüfmaße im Rollenplan zu kontrollieren! Beachten Sie bitte auch die technischen Prüfhinweise im aktuellen Rollenhandbuch.

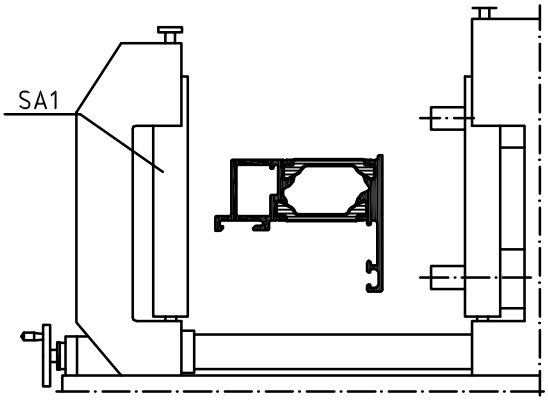

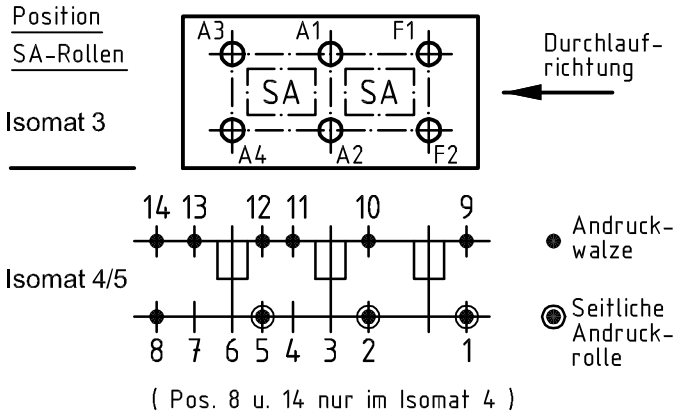

	Stck. Qty.	Art.-Nr. Art.-No. für Isomat 3/5	Art.-Nr. Art.-No. für Isomat 4	Bestückungsfolge (v. innen nach außen) Assembly sequence (inside to outside)
A1	1	283128 B	283128 B	R1/R2/A1/R4/R5
A2	1	283128 B	283128 B	R3/A2/R4
A3	1	283129 B	283128 B	R1/R2/A3/R4/R5
A4	1	283129 B	283128 B	R3/A4/R4
F1	1	283127 B		R1/R2/F1/R4/R5
F2	1	283127 B		R3/F2/R4

	Stck. Qty.	Art.-Nr. Zubehör Art.-No. Accessories
R1	3	299326 (1.0 mm)
R2	3	296452 (1.5 mm)
R3	3	280743 (5.0 mm)
R4	6	282821 (20.0 mm)
R5	3	299293 (3.0 mm)
SA1	3	296865*
		*Isomat 3: 2

Zulässige Abweichung Permissable tolerance		Oberflächenabwicklung Circumference	
		mech. polished	–
		uml. total	
Paßmaße Close tol.	Abmaße Std. tolerance	beschichtet coated	— - —
Original / Änderung Revision / Version	0201	Datum Date	Name
Name		22.07.2010	
Steg 284563 ersetzt 284129	gez. drawn	Finkemeyer	
	gepr. checked	Winkler	
	ges. seen	K1.6	

VP PU

Info-Plan:

Maßstab Scale 1 : 1

Gewicht Weight

Werkstoff Material

Benennung Title

Rollenplan

Isomat 3/4/5

Schüco AWS 55 IsoModul

Zeichn.-Nr. Drawing No. 100900 RP 1000

EDV erstellt Ohne Unterschrift gültig generated by EDP valid without signature

Ersatz für Replacement for

SCHÜCO

Technical data subject to change. © Schüco International KG, Bielefeld, Germany. All Rights Reserved.
Technische Änderungen vorbehalten. © Schüco International KG, Bielefeld, Germany. Alle Rechte vorbehalten.