Isomat 4/5:
Andruckwalzen
1, 3 u. 6
aus Aluminium
Artikelnr. 296797

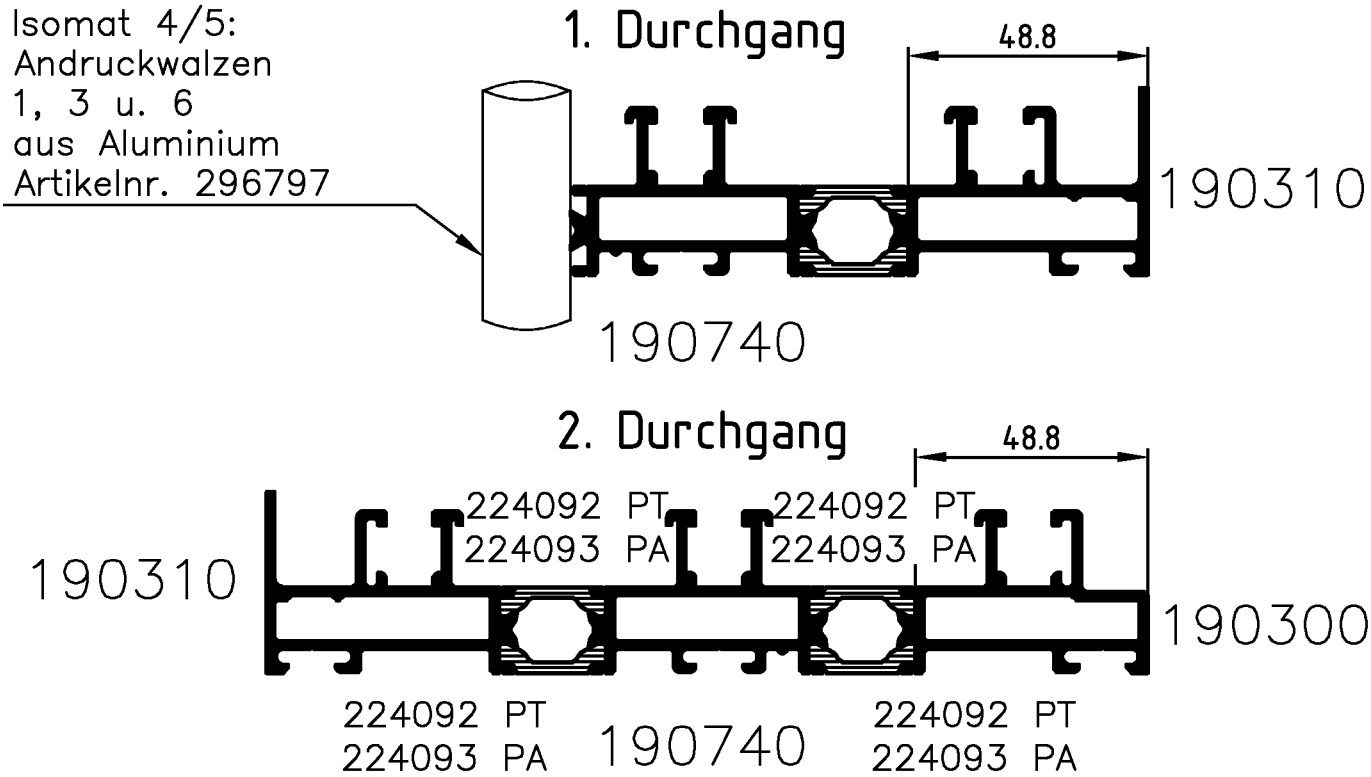

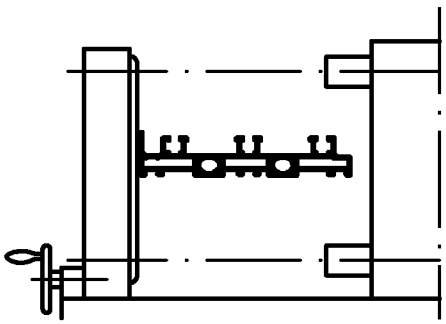

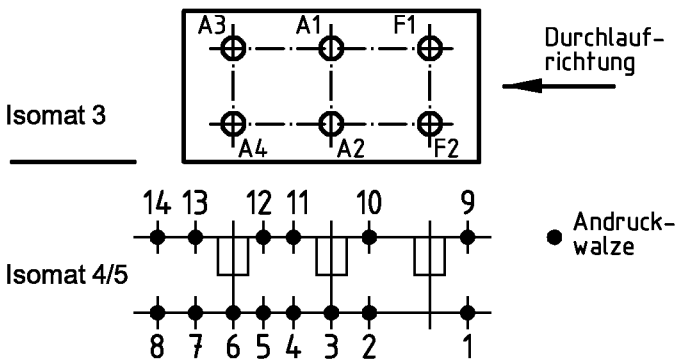

(Pos. 8 u. 14 nur im Isomat 4)

Bitte beachten Sie die technischen Hinweise in den Isomat-Handbüchern und überprüfen Sie das Rollergebnis anhand des Prüfplanes!

	Stck.	Art.-Nr. für Isomat 3/5	Art.-Nr. für Isomat 4	Bestückungsfolge (v. innen nach außen)
A1	1	296144	296144	R1/R2/R3/A1
A2	1	296144	296144	R1/R2/R3/A2
A3	1	296143	296144	R1/R2/R3/A3
A4	1	296143	296144	R1/R2/R3/A4
F1	1			R1/R2/R3/F1
F2	1			R1/R2/R3/F2

	Stck.	Art.-Nr. Zubehör
R1	4	296210
R2	4	299326
R3	4	280741

Paßmaße Close tol.	Abmaße Std. tolerance	Zulässige Abweichung Permissable tolerance	Oberflächenabwicklung Circumference	
			mech. polished	–
			uml. total	
			beschichtet coated	

Original / Änderung Revision / Version	0100	Datum Date	Name
Name		31.08.2004	FINKCA
	gez. drawn		Finkemeyer
	gepr. checked		Winkler
	ges. seen		Nienhüser

SCHÜCO

VP PU | Info-Plan:

Maßstab Scale 1 : 1 | Gewicht Weight g/m

Werkstoff Material

Benennung Title

Rollenplan
Isomat 3/4/5

Royal S 120 IsoClassic

Zeichn.-Nr. Drawing No. 148100 RP 0000

EDV erstellt
Ohne Unterschrift gültig
generated by EDP
valid without signature

Ersatz für Replacement for

Fuer die Herstellung und Entwurf wird das Eigentum ausdruecklich vorbehalten und der gesetzliche Schutz gemaess BGB Parag. 823,826,1004 voll in Anspruch genommen. -Unbefugte Vervielfaeltigungen, Verbreitungen und Wiedergaben -ganz oder teilweise- werden gmaess 2 Absatz 2 Ziffer 7,96ff. und 106ff. Urhebergesetz sowie u.U. nach Parag.1,3,4,18 und 19 zivil- und strafrechtlich verfolgt. Bezueglich Rechtsansprueche a.d. Benutzung gelten unsere allgemeinen Verkaufs- und Lieferbedingungen.