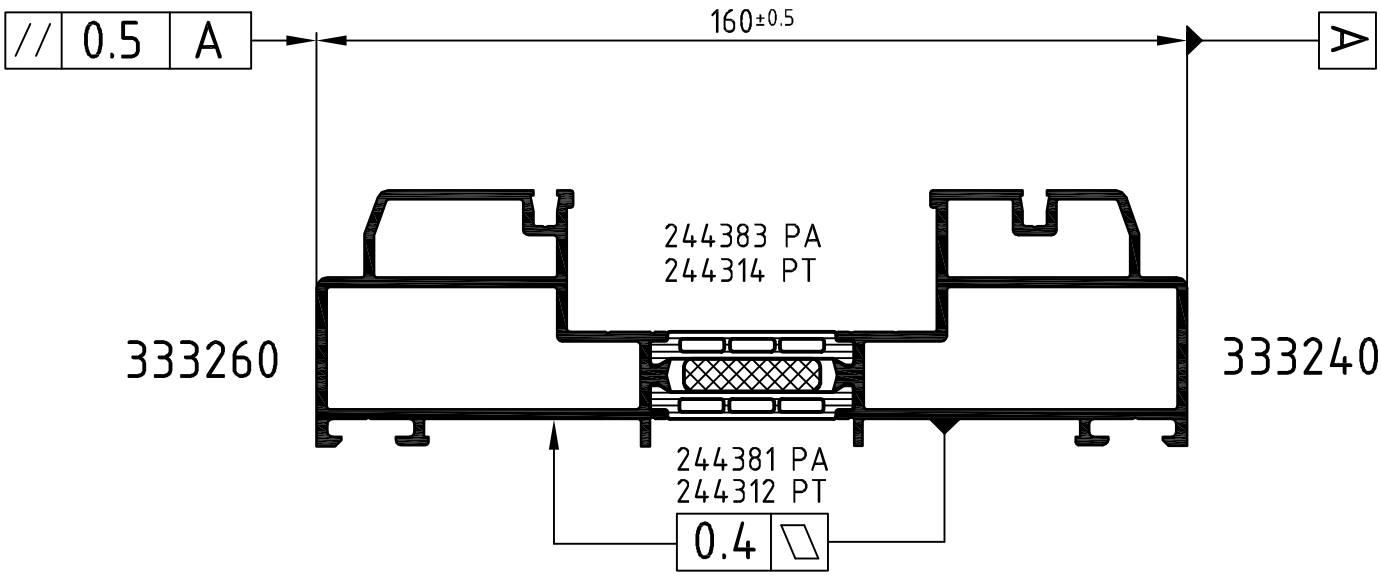

Achtung: / **Attention:** Das Rollergebnis ist nach dem Verbund des Profiles anhand der Prüfmaße im Rollenplan zu kontrollieren! Beachten Sie bitte auch die technischen Prüfhinweise im aktuellen Rollenhandbuch. Eine Pulverbeschichtung bzw. Eloxierung ist nach dem Verrollen auch mit PA-Stegen nicht möglich!

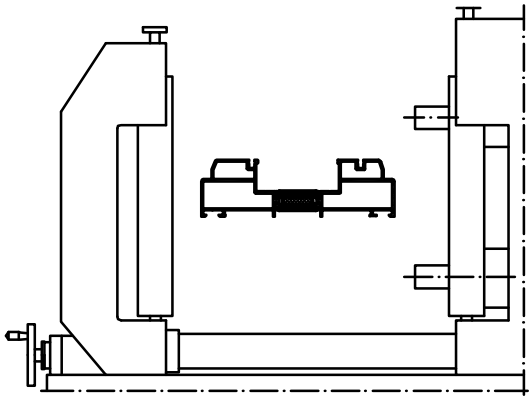

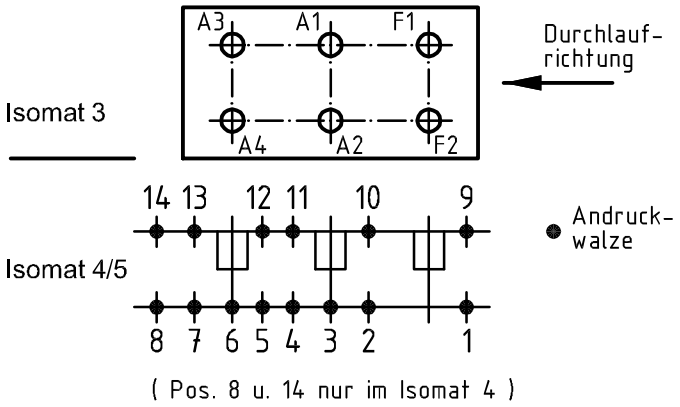

	Stck. Qty.	Art.-Nr. Art.-No. für Isomat 3/5	Art.-Nr. Art.-No. für Isomat 4	Bestückungsfolge (v. innen nach außen) Assembly sequence (inside to outside)
A1	1	280736 A	280736 A	R1/R2/A1
A2	1	280736 A	280736 A	R1/R2/A2
A3	1	280737 A	280736 A	R1/R2/A3
A4	1	280737 A	280736 A	R1/R2/A4
F1	1	280738 A		R1/R2/F1
F2	1	280738 A		R1/R2/F2

	Stck. Qty.	Art.-Nr. Zubehör Art.-No. Accessories
R1	6	296229 (5.5 mm)
R2	6	282695 (Adapter)

		Zulässige Abweichung Permissable tolerance	Oberflächenabwicklung Circumference
			mech. polished –
			uml. total
Paßmaße Close tol.	Abmaße Std. tolerance		beschichtet coated — - —

Original / Änderung Revision / Version	0403	Datum Date	Name
Name		09.12.2008	
Serienbez. geändert	gez. drawn	Finkemeyer	
	gepr. checked	Finkemeyer	
	ges. seen	Nienhüser	

SCHÜCO

VP PU	Info-Plan:
Maßstab Scale 1 : 1	Gewicht Weight
Werkstoff Material	
Benennung Title	Rollenplan Isomat 3/4/5 Schüco ASS 70.HI IsoModul
Zeichn.-Nr. Drawing No.	148450 RP 1000
EDV erstellt: Ohne Unterschrift gültig generated by EDP valid without signature	Ersatz für Replacement for

Technical data subject to change. © Schüco International KG, Bielefeld, Germany. All Rights Reserved.
Technische Änderungen vorbehalten. © Schüco International KG, Bielefeld, Germany. Alle Rechte vorbehalten.