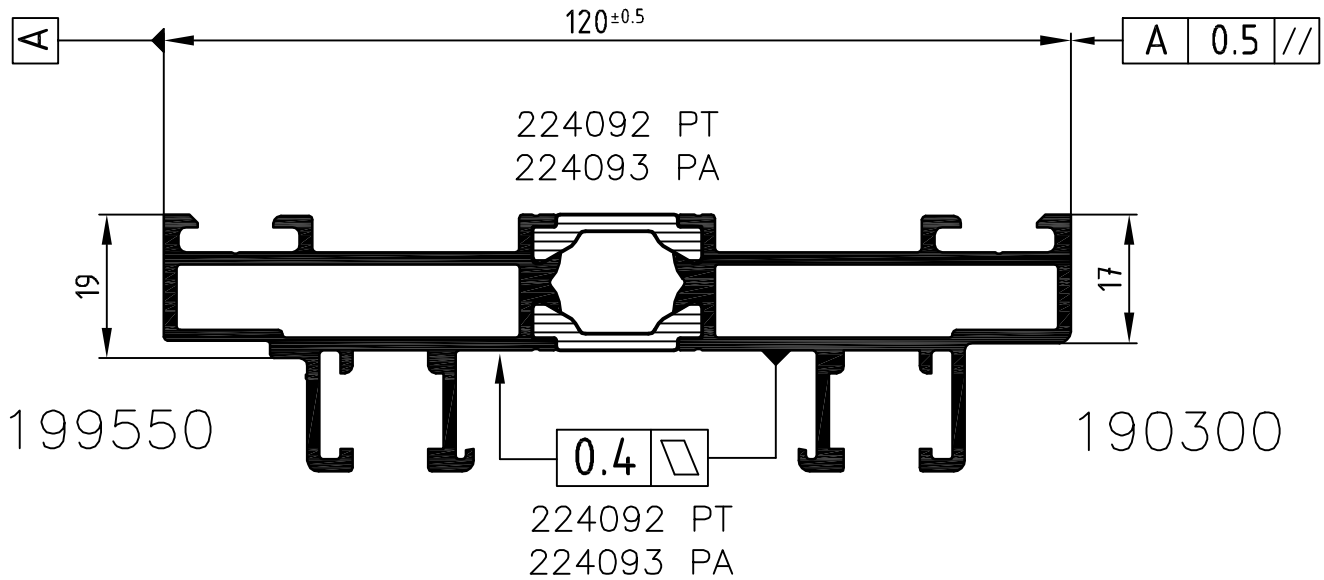

Achtung: / **Attention:** Das Rollergebnis ist nach dem Verbund des Profiles anhand der Prüfmaße im Rollenplan zu kontrollieren! Beachten Sie bitte auch die technischen Prüfhinweise im aktuellen Rollenhandbuch.

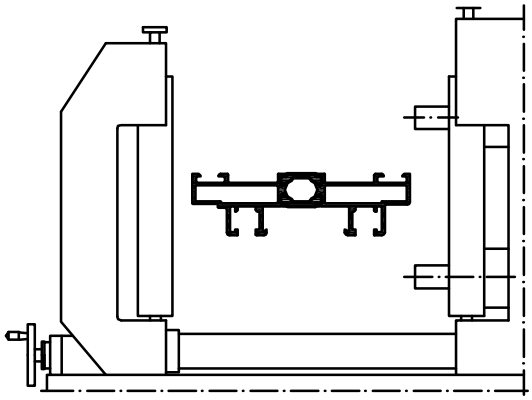

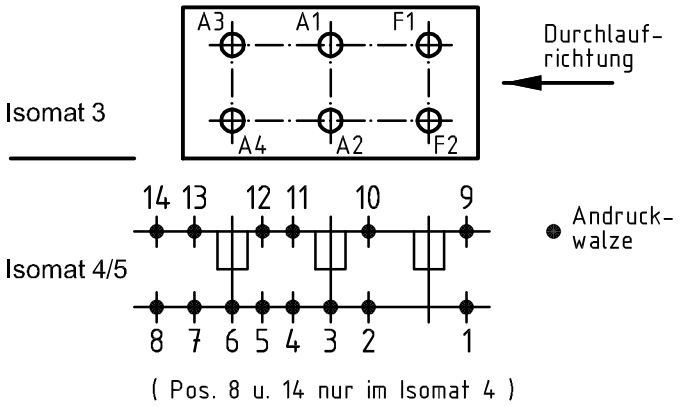

	Stck. Qty.	Art.-Nr. Art.-No. für Isomat 3/5	Art.-Nr. Art.-No. für Isomat 4	Bestückungsfolge (v. innen nach außen) Assembly sequence (inside to outside)
A1	1	280696 A	280696 A	R1/R2/R3/R4/A1
A2	1	280696 A	280696 A	R1/R2/R3/R4/A2
A3	1	280697 A	280696 A	R1/R2/R3/R4/A3
A4	1	280697 A	280696 A	R1/R2/R3/R4/A4
F1	1	280695 A		R1/R2/R3/R4/F1
F2	1	280695 A		R1/R2/R3/R4/F2

	Stck. Qty.	Art.-Nr. Zubehör Art.-No. Accessories
R1	6	299326 (1.0 mm)
R2	6	296210 (10.0 mm)
R3	6	280741 (5.3 mm)
R4	6	280752 (Adapter)

Zulässige Abweichung Permissable tolerance		Oberflächenabwicklung Circumference	
		mech. polished	–
		uml. total	
Paßmaße Close tol.	Abmaße Std. tolerance	beschichtet coated	— - —
Original / Änderung Revision / Version	0201	Datum Date	Name
Name		09.12.2008	
Serienbez. geändert	gez. drawn	Finkemeyer	
	gepr. checked	Winkler	
	ges. seen	Nienhüser	

SCHÜCO

VP PU | Info-Plan:

Maßstab Scale 1 : 1 | Gewicht Weight

Werkstoff Material

Benennung Title

Rollenplan

Isomat 3/4/5

Schüco ASS 50 IsoModul

Zeichn.-Nr. Drawing No. 148690 RP 1000

EDV erstellt Ohne Unterschrift gültig generated by EDP valid without signature

Ersatz für Replacement for

Technical data subject to change. © Schüco International KG, Bielefeld, Germany. All Rights Reserved.
Technische Änderungen vorbehalten. © Schüco International KG, Bielefeld, Germany. Alle Rechte vorbehalten.