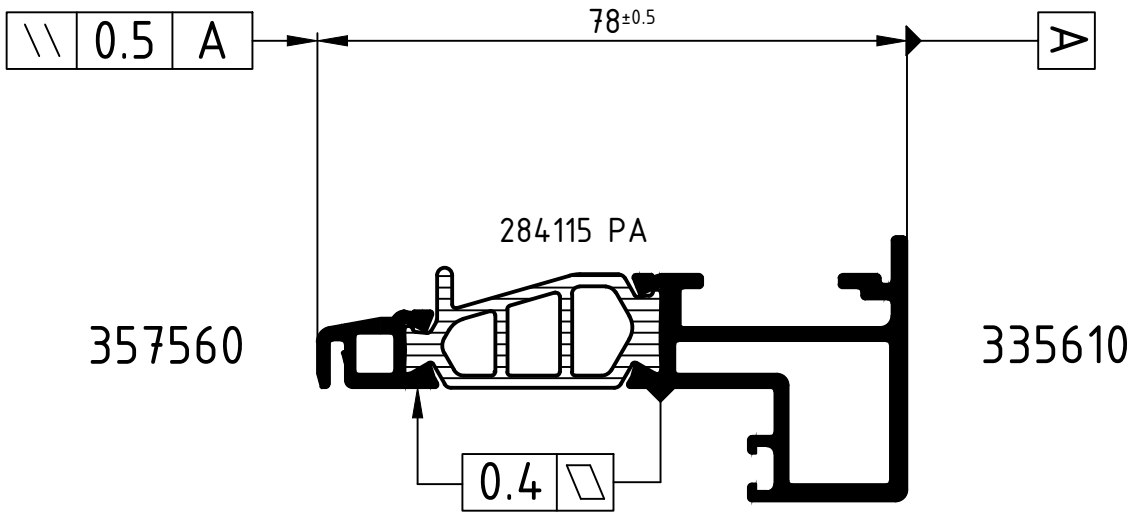

Abgeminderte Schubfestigkeit: Rusv ≥24 N/mm

Achtung: Das Rollergebnis ist nach dem Verbund des Profiles anhand der Prüfmaße im Rollenplan
Attention: zu kontrollieren! Beachten Sie bitte auch die technischen Prüfhinweise im aktuellen Rollenhandbuch.

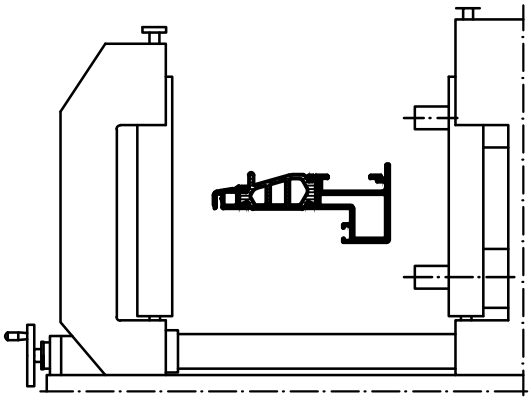

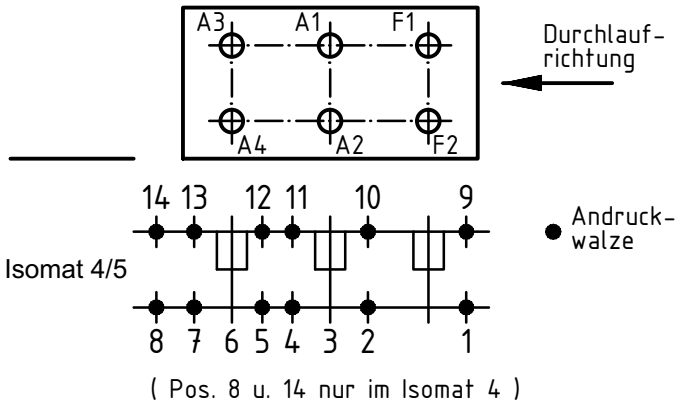

	Stck. Qty.	Art.-Nr. Art.-No. für Isomat 5	Art.-Nr. Art.-No. für Isomat 4	Bestückungsfolge (v. innen nach außen) Assembly sequence (inside to outside)
A1	1	283106	283106	
A2	1	283112	283112	R1/A2
A3	1	283107	283106	
A4	1	283112	283112	R1/A4
F1	1	283105		
F2	1	282937		R1/R2/F2

	Stck. Qty.	Art.-Nr. Zubehör Art.-No. Accessories
R1	3	296210 (10.0 mm)
R2	1	296449 (2.0 mm)

		Zulässige Abweichung Permissable tolerance	Oberflächenabwicklung Circumference	
			mech. polished	–
			uml. total	
Paßmaße Close tol.	Abmaße Std. tolerance		beschichtet coated	— - —

Original / Änderung Revision / Version	0302	Datum Date	Name
Name		15.11.2016	
Hinweistext hinzu gefügt	gez. drawn	Finkemeyer, C.	
	gepr. checked	Winkler, A.	
	ges. seen	Nienhüser, R.	

VP PU | Info-Plan:
Maßstab Scale 1 : 1 | Gewicht Weight
Werkstoff Material

Benennung Title
Rollenplan
Isomat 4/5
Schüco AWS 75 BS.HI Sonderrollen

Zeichn.-Nr. Drawing No. 156580 RP 1000

EDV erstellt Ohne Unterschrift gültig generated by EDP valid without signature
Ersatz für Replacement for

SCHÜCO

Technical data subject to change. © Schüco International KG, Bielefeld, Germany. All Rights Reserved.
Technische Änderungen vorbehalten. © Schüco International KG, Bielefeld, Germany. Alle Rechte vorbehalten.