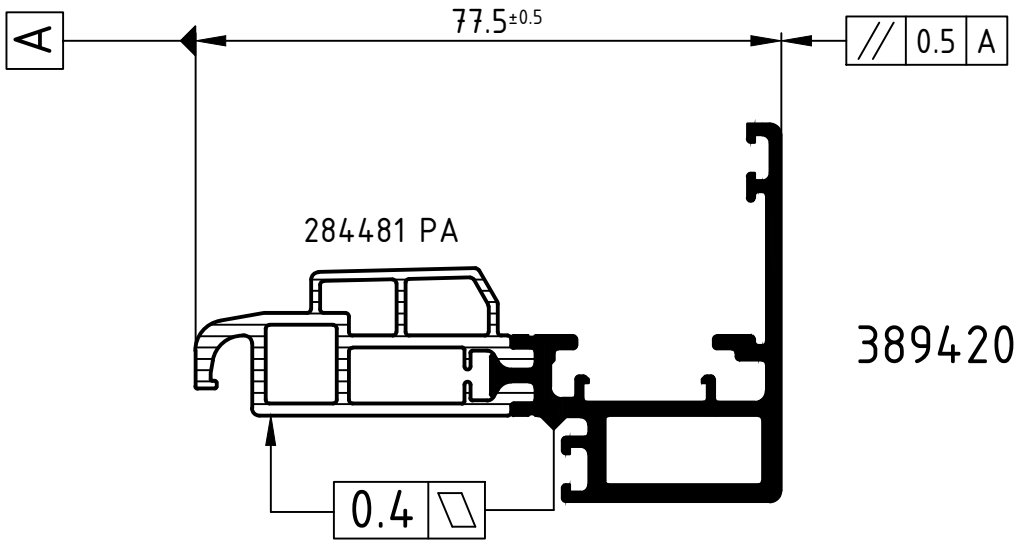

Abgeminderte Schubfestigkeit: Rusv ≥24 N/mm

Achtung: Das Rollergebnis ist nach dem Verbund des Profiles anhand der Prüfmaße im Rollenplan
Attention: zu kontrollieren! Beachten Sie bitte auch die technischen Prüfhinweise im aktuellen Rollenhandbuch.

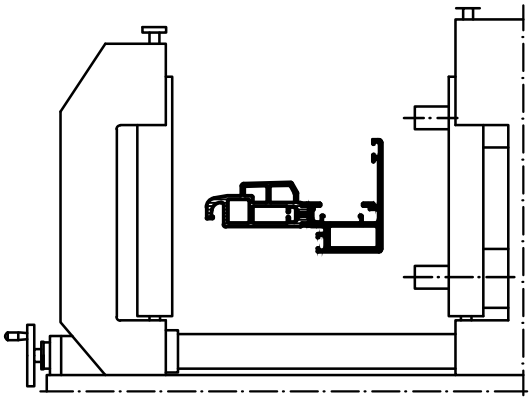

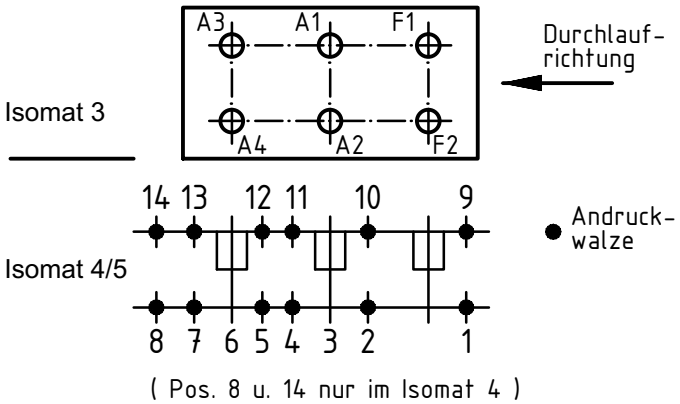

	Stck. Qty.	Art.-Nr. Art.-No. für Isomat 3/5	Art.-Nr. Art.-No. für Isomat 4	Bestückungsfolge (v. innen nach außen) Assembly sequence (inside to outside)
A1	1	283801	283801	
A2	1	283801	283801	
A3	1	283802	283801	
A4	1	283802	283801	
F1	1	283799		R1/F1/R2
F2	1	283797		

	Stck. Qty.	Art.-Nr. Zubehör Art.-No. Accessories
R1	1	296229 (5.5 mm)
R2	1	296210 (10.0 mm)

Paßmaße Close tol. / Abmaße Std. tolerance	Zulässige Abweichung Permissable tolerance	Oberflächenabwicklung Circumference	
		mech. polished	–
		uml. total	
		beschichtet coated	— - —
Original / Änderung Revision / Version	0201	Datum Date	Name
Name		03.11.2016	
Hinweistext hinzu gefügt	gez. drawn	Finkemeyer, C.	
	gepr. checked	Winkler, A.	
	ges. seen	Nienhüser, R.	

VP PU | Info-Plan:
Maßstab Scale 1 : 1 | Gewicht Weight
Werkstoff Material

Benennung Title
Rollenplan
Isomat 3/4/5
2° Concept Sonderrollen

SCHÜCO

Zeichn.-Nr. Drawing No. 156860 RP 1000

EDV erstellt Ohne Unterschrift gültig generated by EDP valid without signature | Ersatz für Replacement for

Technical data subject to change. © Schüco International KG, Bielefeld, Germany. All Rights Reserved.
Technische Änderungen vorbehalten. © Schüco International KG, Bielefeld, Germany. Alle Rechte vorbehalten.